EUROMAC 2

JUMBO M175/25

WANDELEMENT

ÉLÉMENT DE MURS

Normalstein mit Stahlsteg

Module droit à entretoises métalliques

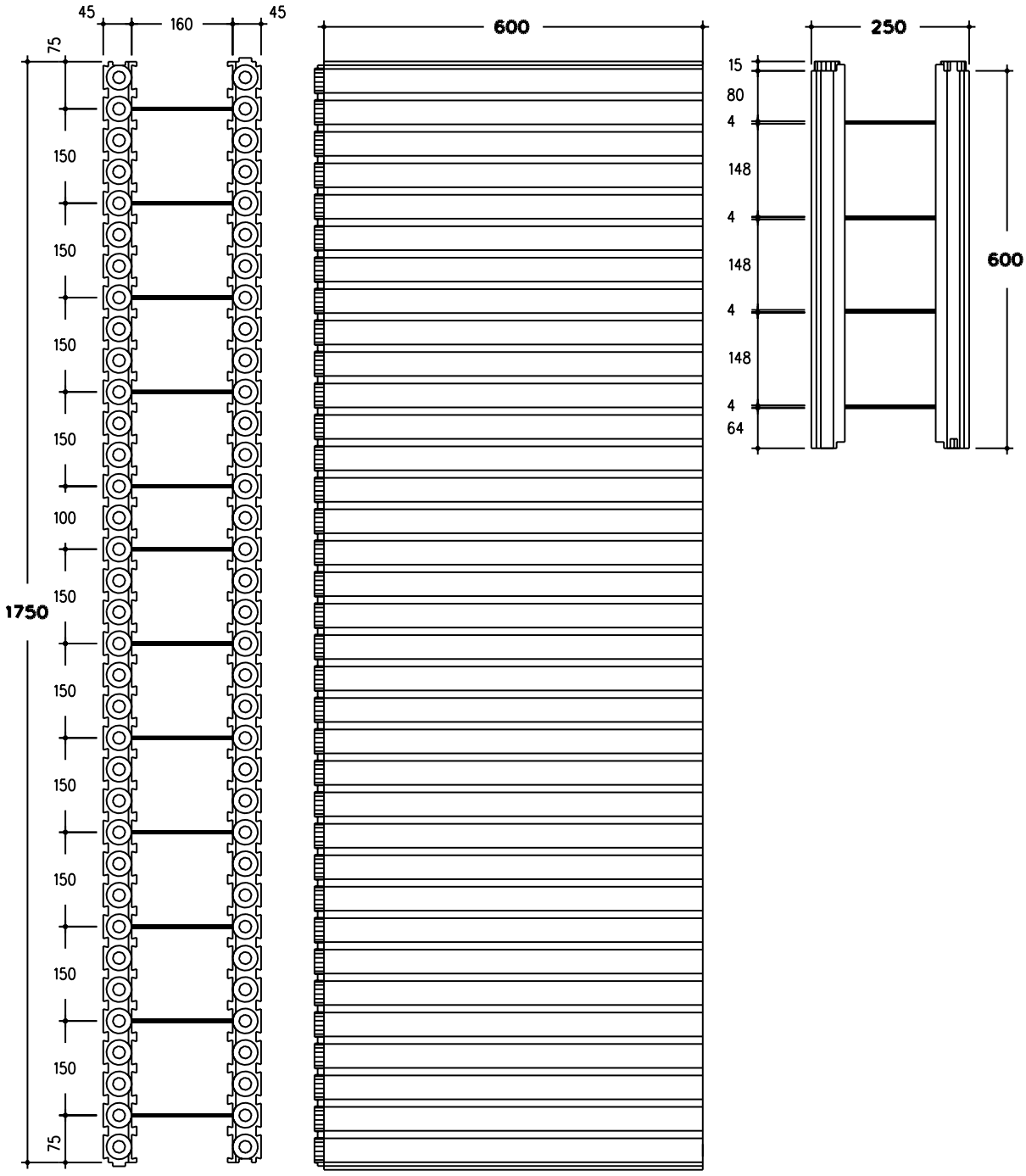

EUROMAC 2

JUMBO M175/30

WANDELEMENT *ÉLÉMENT DE MURS*

Normalstein mit Stahlsteg und verstärkter aussenisolierung

Module droit à entretoises métalliques avec isolation extérieure renforcée

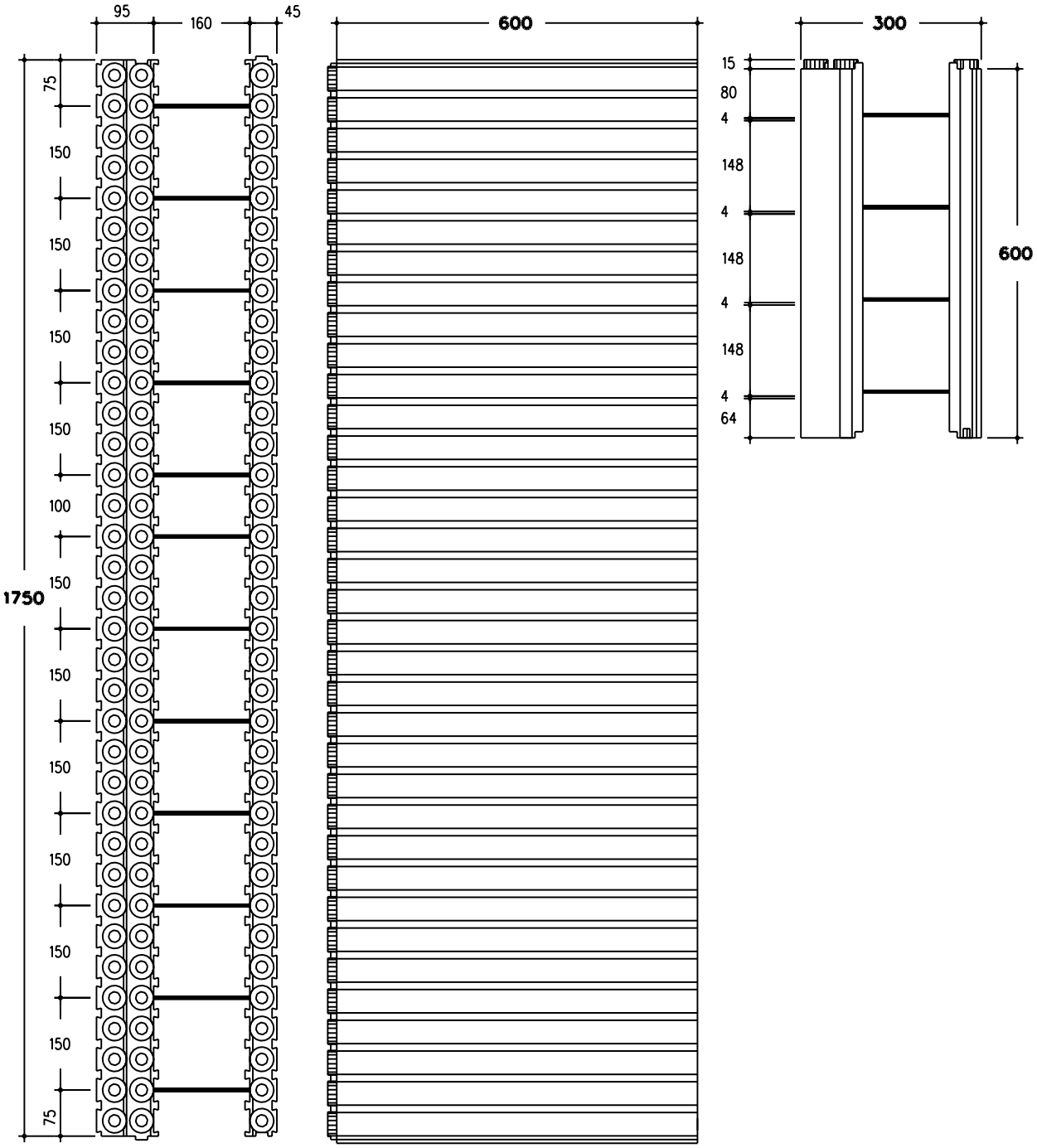

EXISTE EN JUMBO M1175/35

EUROMAC 2

JUMBO M20/25

WANDELEMENT *ÉLÉMENT DE MURS*

Höhenausgleichelement mit Stahlsteg

Module de rehausse à entretoises métalliques

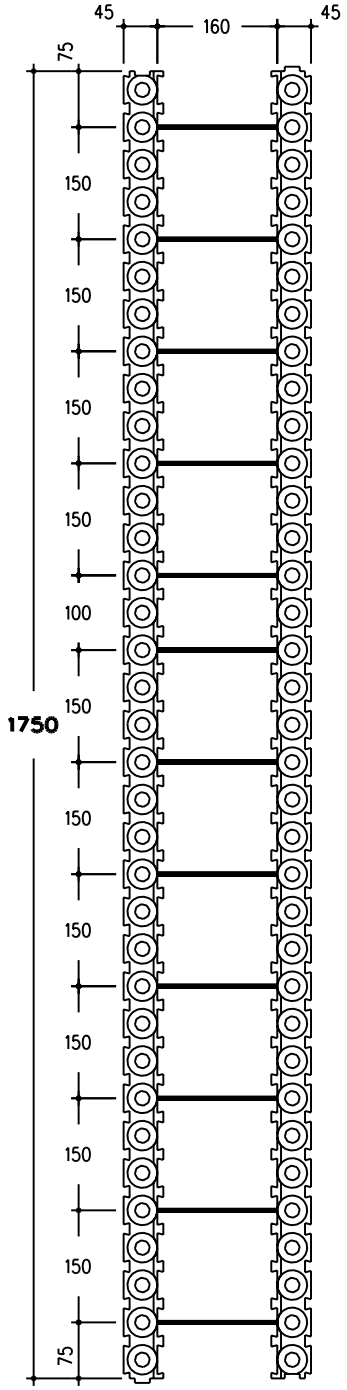

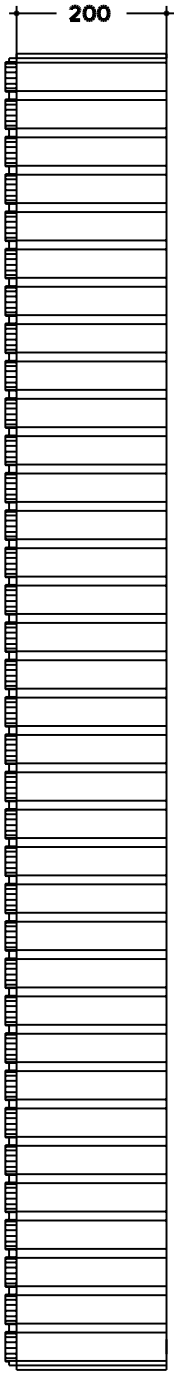

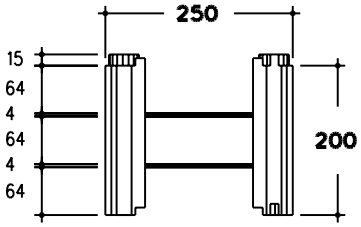

EUROMAC 2

JUMBO M20/30

WANDELEMENT *ÉLÉMENT DE MURS*

Höhenausgleichelement mit stahlsteg und verstärkter aussenisolierung

Module de rehausse à entretoises métalliques avec isolation extérieure renforcée

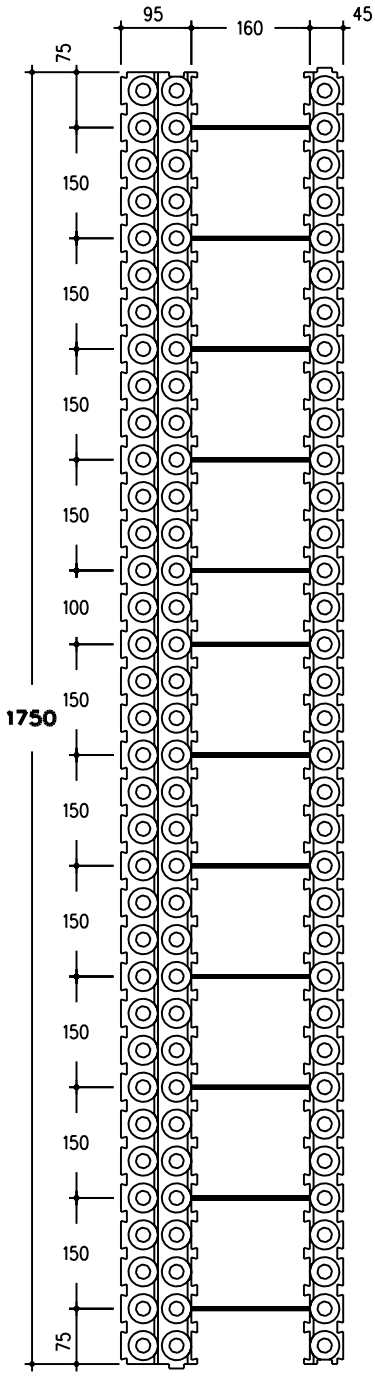

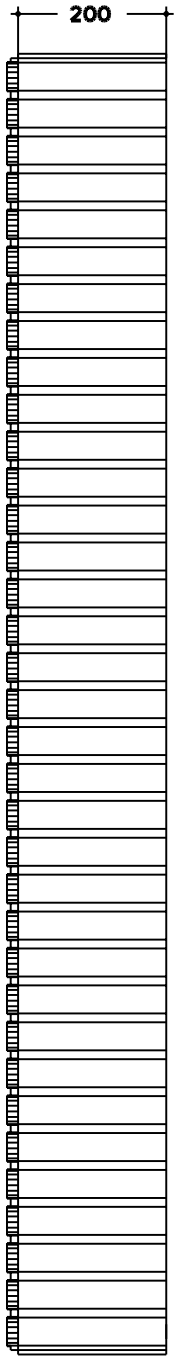

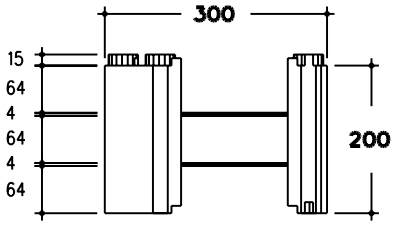

EXISTE EN M20/35

EUROMAC 2

M100/25

WANDELEMENT | ***ÉLÉMENT DE MURS***

Normalstein mit Stahlsteg

Module droit à entretoises métalliques

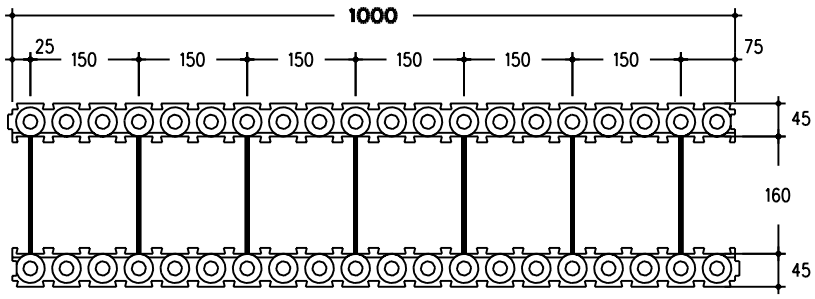

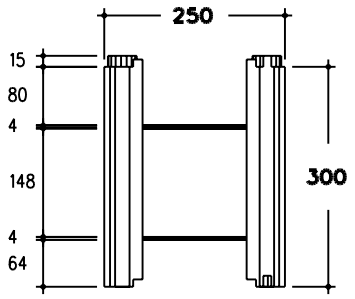

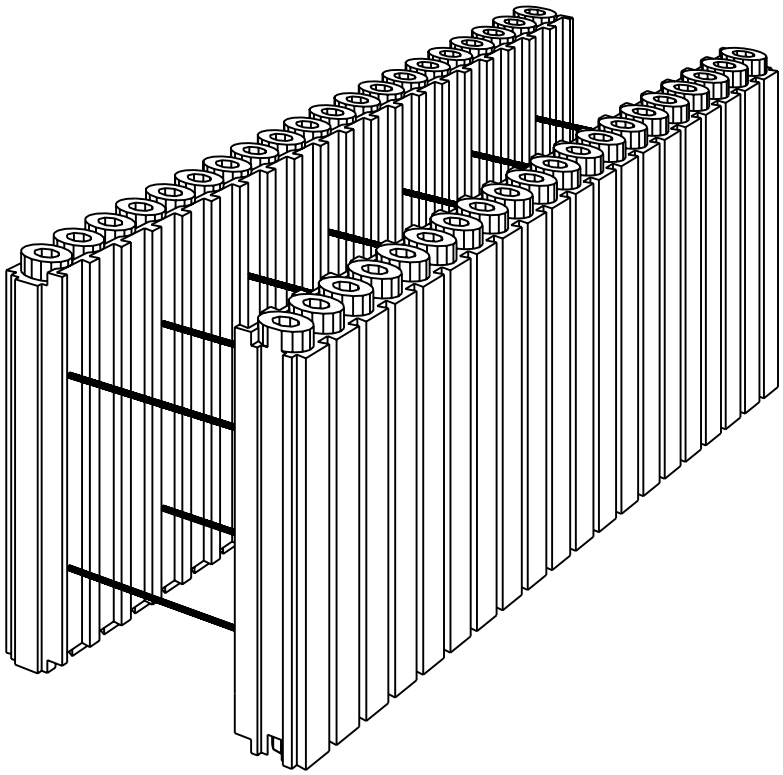

EUROMAC 2

M100/30

WANDELEMENT *ÉLÉMENT DE MURS*

Normalstein mit Stahlsteg und verstärkter aussenisolierung

Module droit à entretoises métalliques avec isolation extérieure renforcée

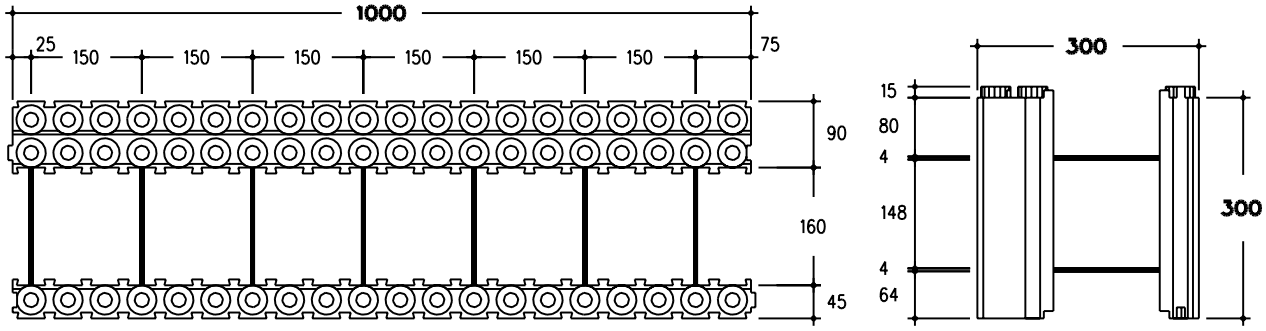

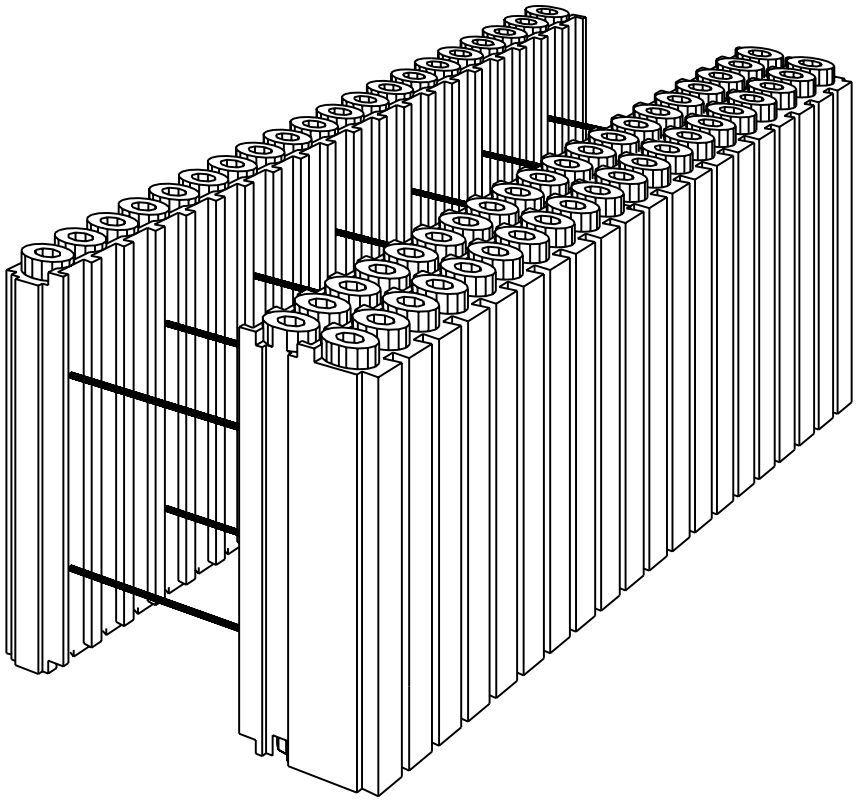

EUROMAC 2

M100/35 - 40 - 45

WANDELEMENT | ***ÉLÉMENT DE MURS***

Montage siehe gesonderte anleitung

Assemblage voir fiche technique complémentaire

M100/35

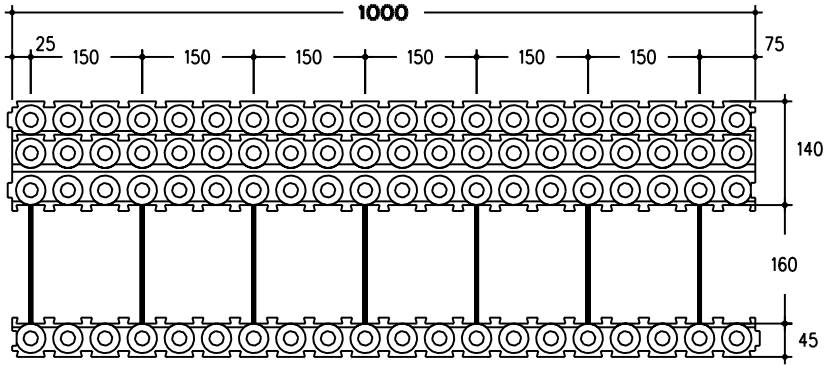

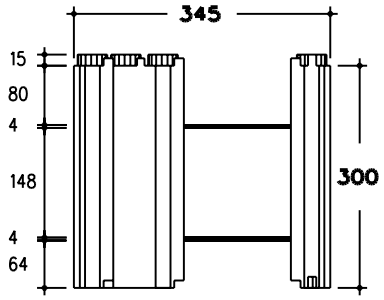

M100/40

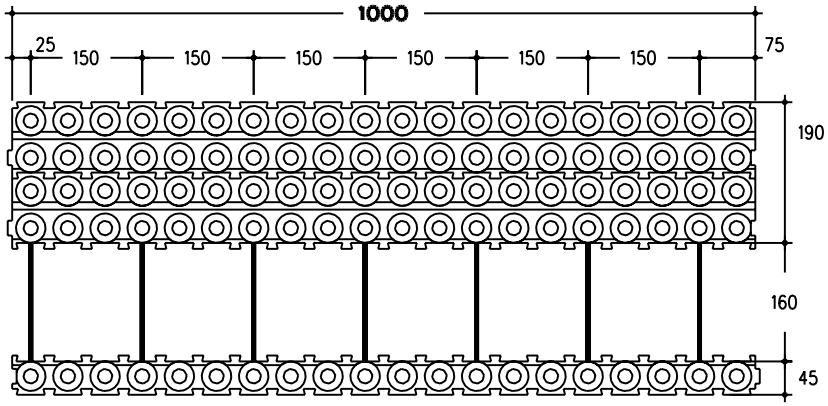

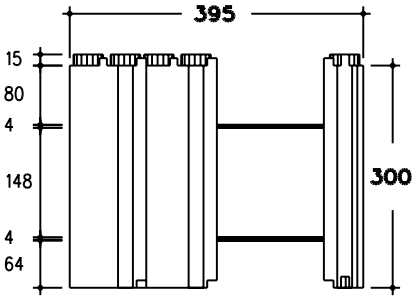

M100/45

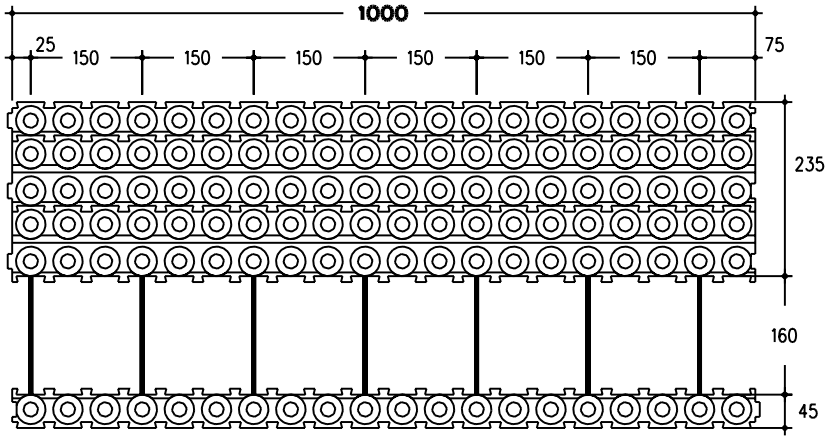

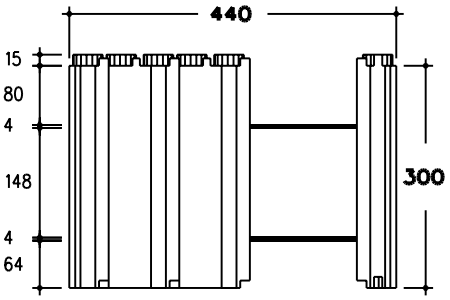

EUROMAC 2

M100/45

WANDELEMENT *ÉLÉMENT DE MURS*

Normalstein mit Stahlsteg und verstärkter aussenisolierung

Module droit à entretoises métalliques avec isolation extérieure renforcée

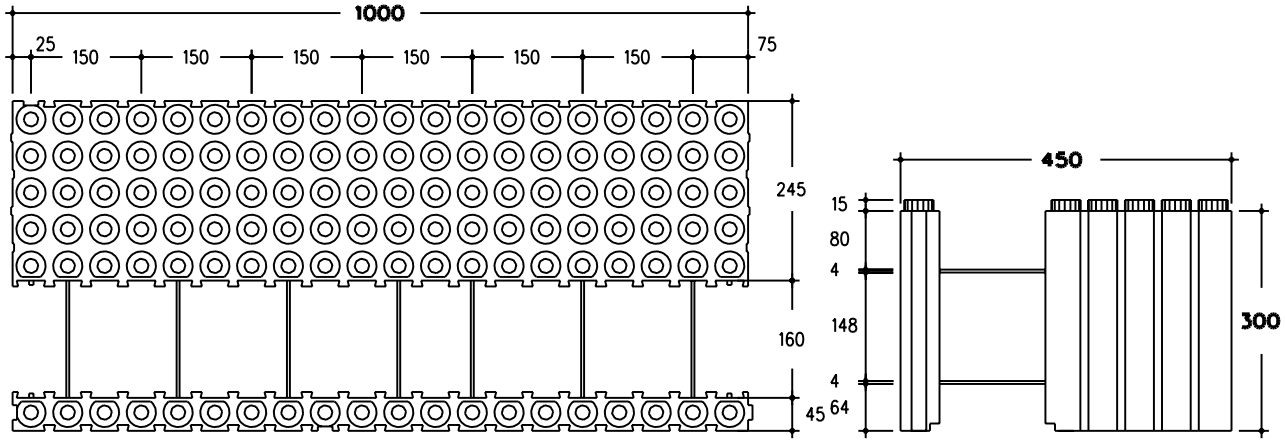

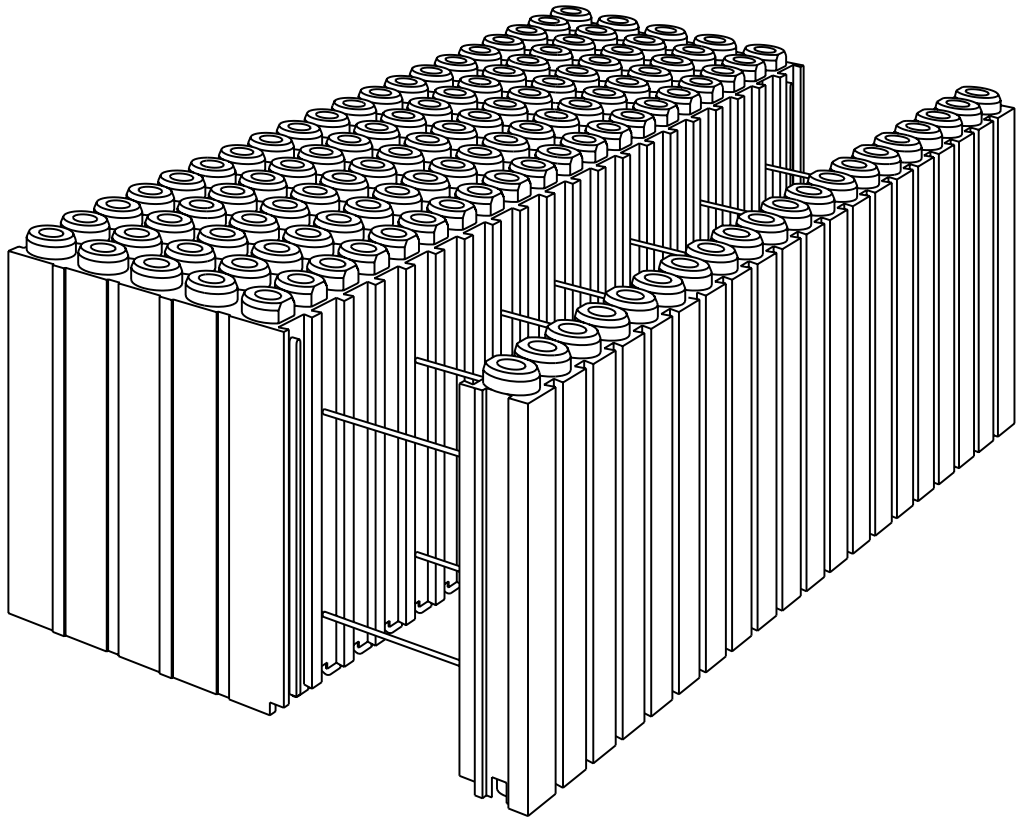

EXISTE EN M100/50

EUROMAC 2

M121/30

WANDELEMENT *ÉLÉMENT DE MURS*

Normalstein mit Stahlsteg und Betonkern von 210 mm

Module droit à entretoises métalliques avec béton de 210 mm

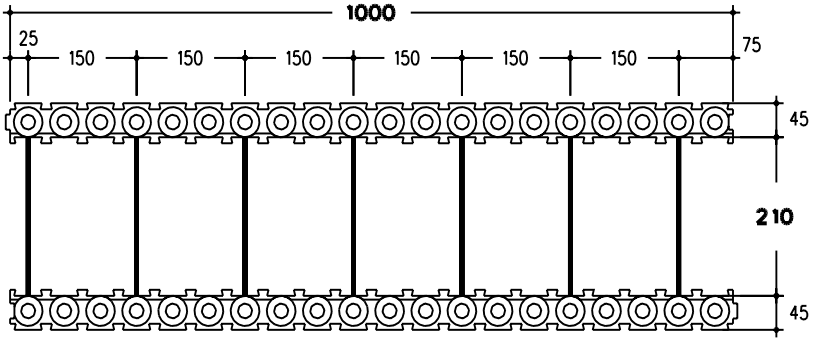

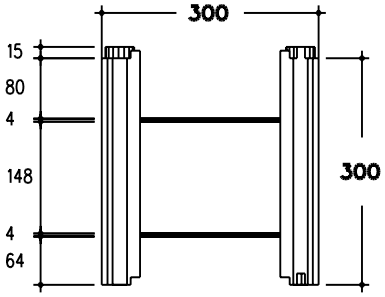

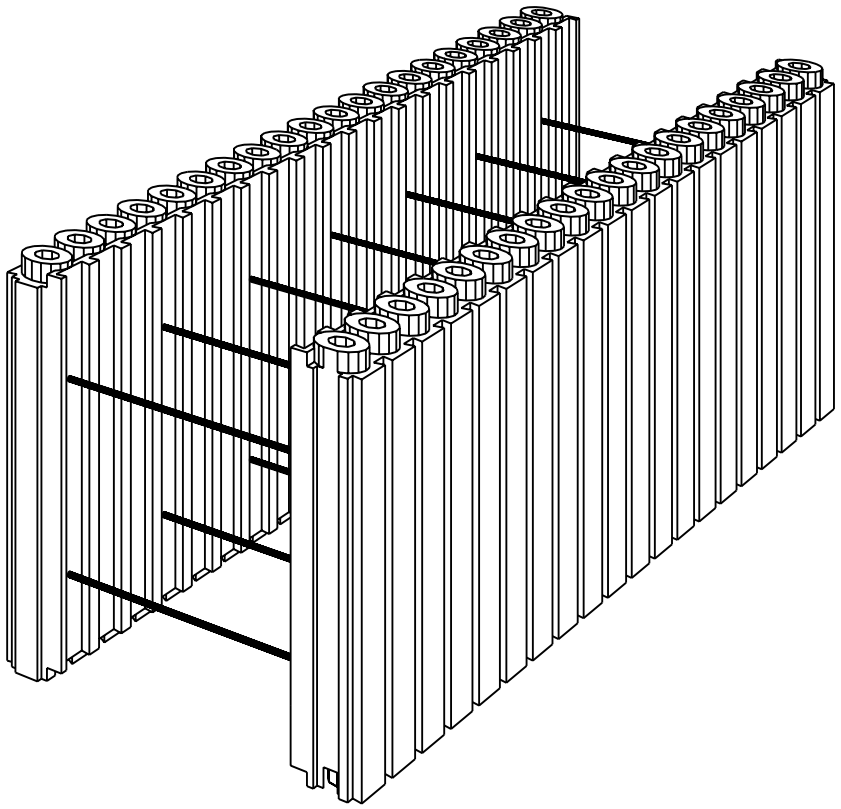

EXISTE EN M121/35 - M121/40 - M121/45 - M121/50

EUROMAC 2

DD50/DG75/DS50

WANDELEMENT *ÉLÉMENT DE MURS*

Winkelelement mit Stahlsteg für Ecken >90°<

Module articulé pour angle >90°< avec entretoises métalliques

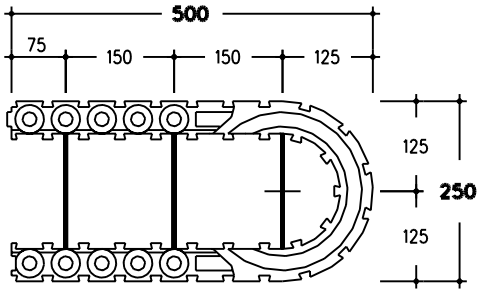

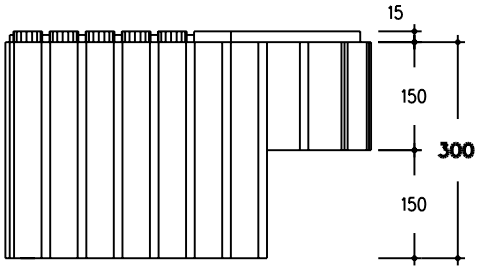

Winkelelement mit Stahlsteg für Ecken >90°<

Module articulé pour angle >90°< avec entretoises métalliques

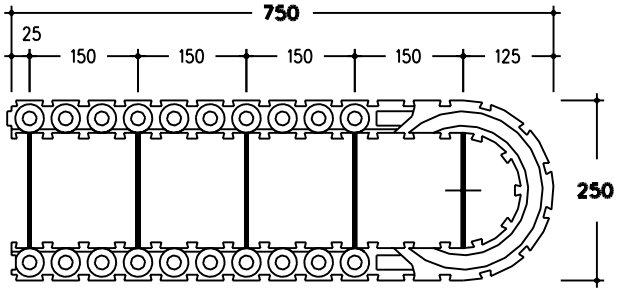

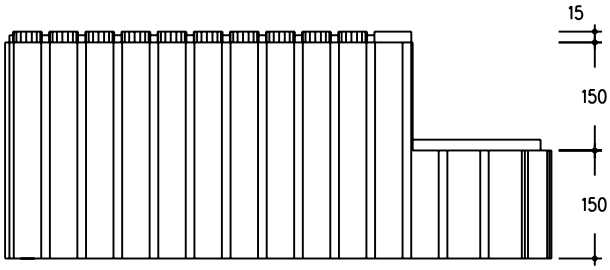

Rundbogenelement

Modulepour arrondi

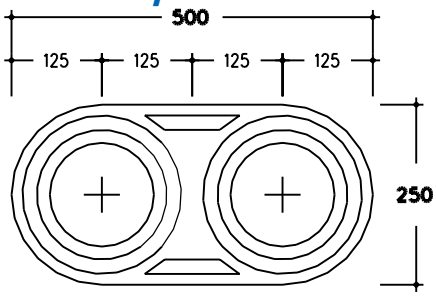

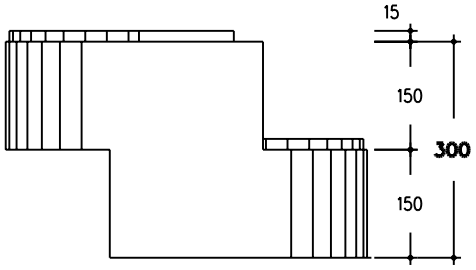

EUROMAC 2

BOUCHON - BOUCHON21

WANDELEMENT

ÉLÉMENT DE MURS

Endstück 16

Bouchon voile b®ton 16 cm

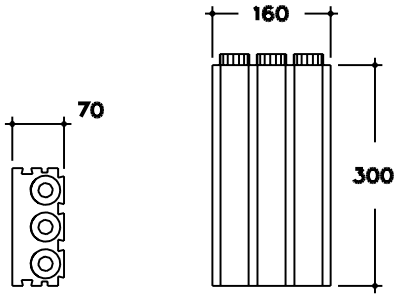

Endstück 21

Bouchon voile b®ton 21 cm

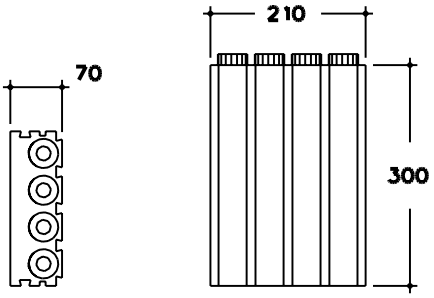

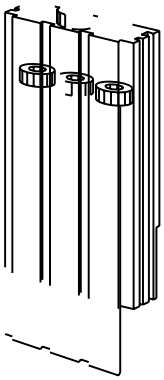

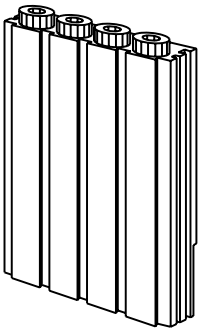

EUROMAC 2

FL - FL21

WANDELEMENT

ÉLÉMENT DE MURS

Sturzelement

Fond de linteau voile béton de 16 ou 21 cm

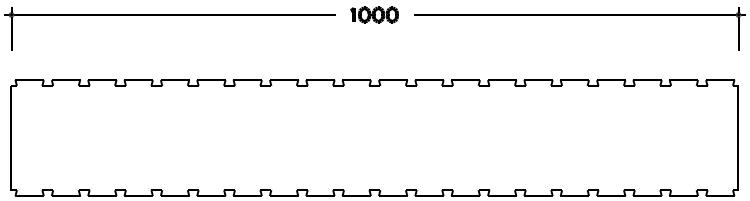

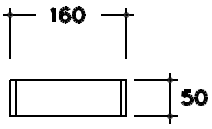

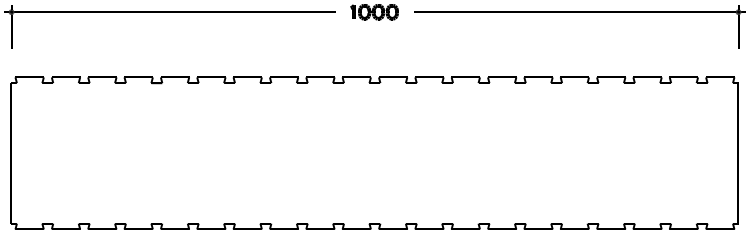

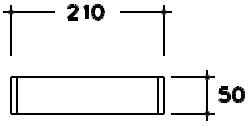

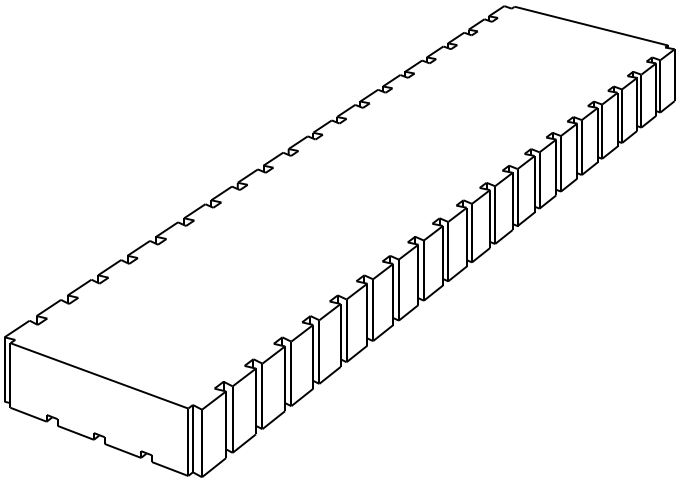

EUROMAC 2

L100/25

WANDELEMENT | ***ÉLÉMENT DE MURS***

Deckenrandschalung

Coffrage périphérique de la dalle

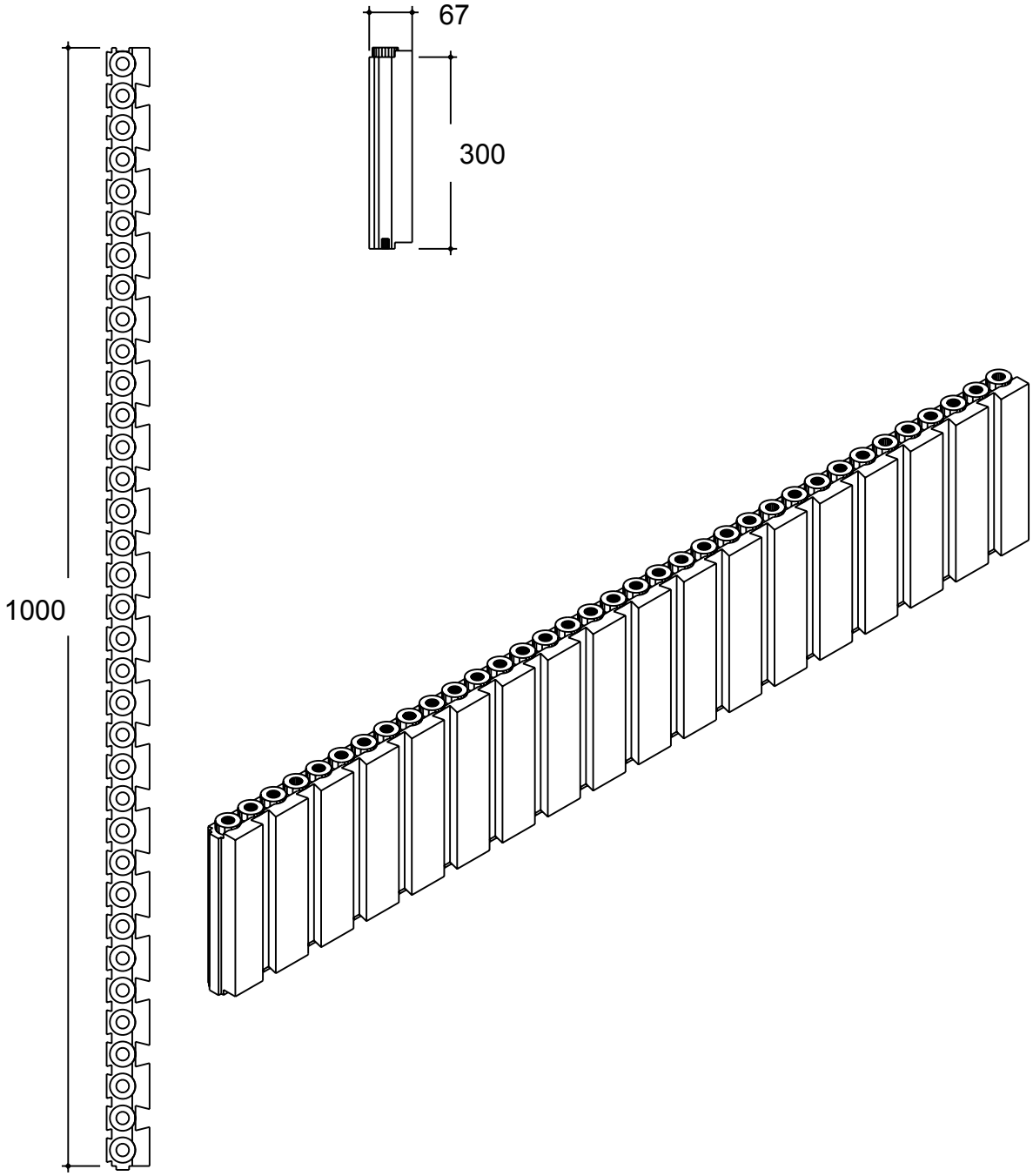

EUROMAC 2

L100/30

WANDELEMENT *ÉLÉMENT DE MURS*

Deckenrandschalung mit verstärkter aussenisolierung

Coffrage périphérique de la dalle avec isolation extérieure renforcée

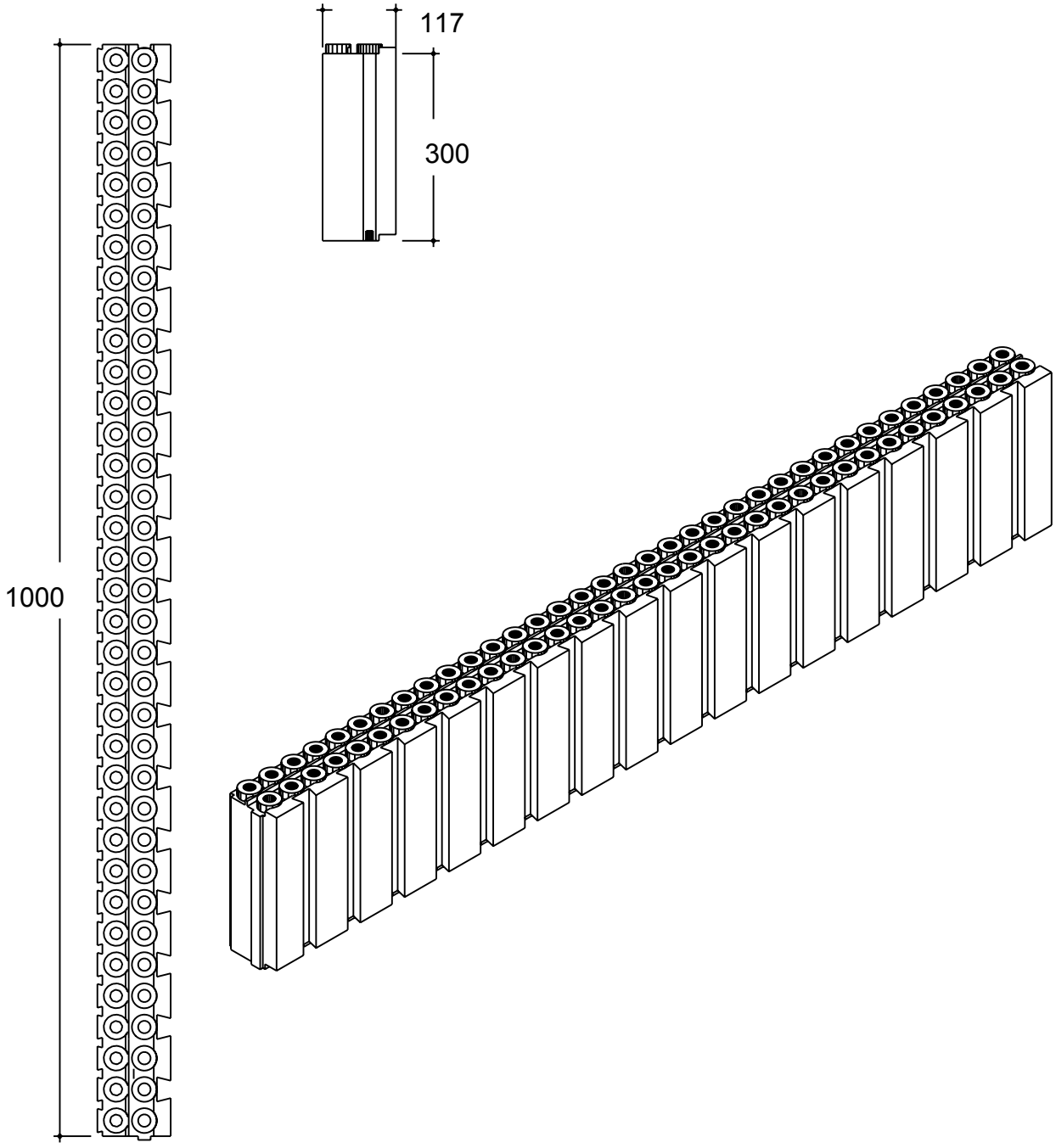

EXISTE EN L100/35 - L100/45 - L100/50

EUROMAC 2

MONTAGE / *ASSEMBLAGE*

WÄNDE ***MURS***

Gerade Wand

Murs droits

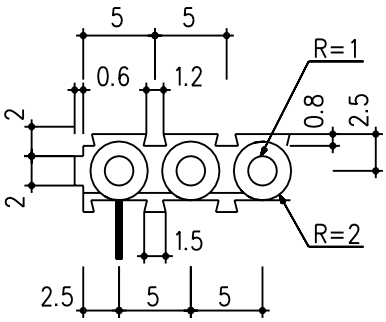

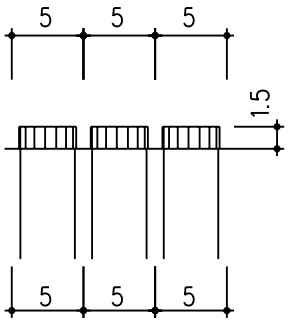

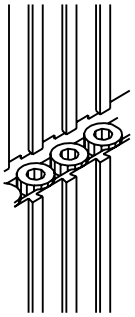

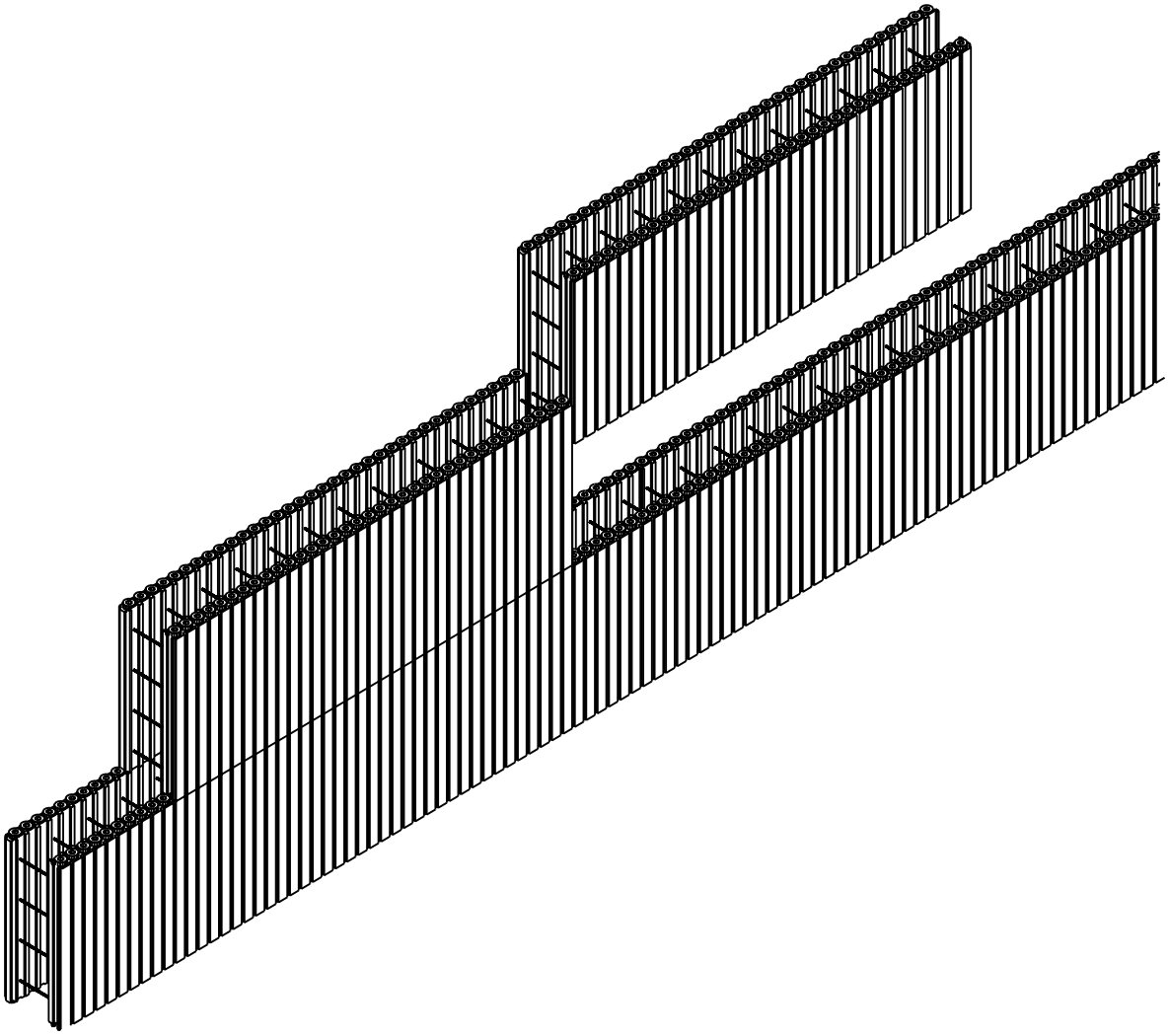

EUROMAC 2

MONTAGE / *ASSEMBLAGE*

WÄNDE *MURS*

Ecke 90° / *Angle 90°*

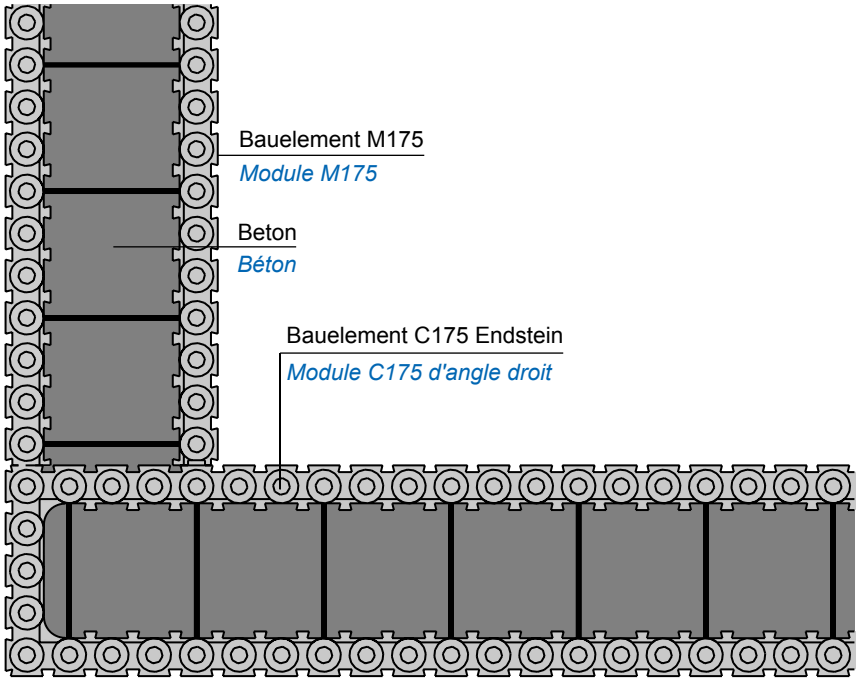

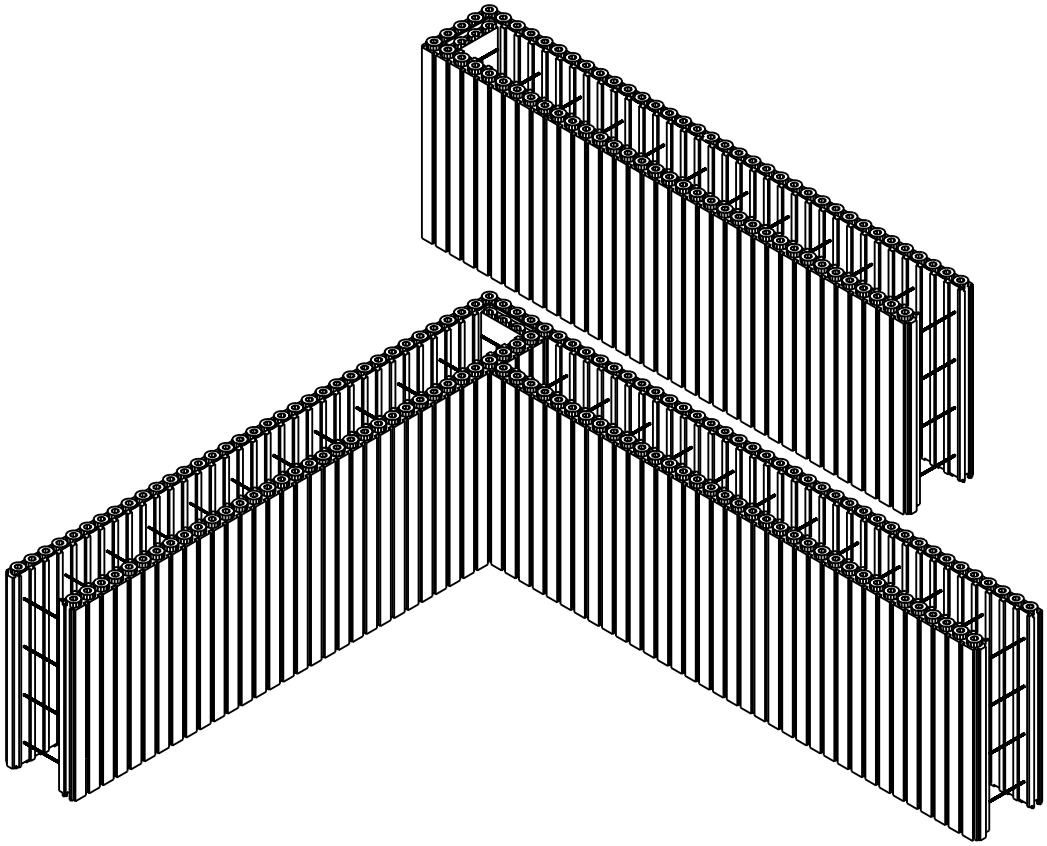

EUROMAC 2

MONTAGE / *ASSEMBLAGE*

WÄNDE *MURS*

Zwischenwand / *Mur de refend*

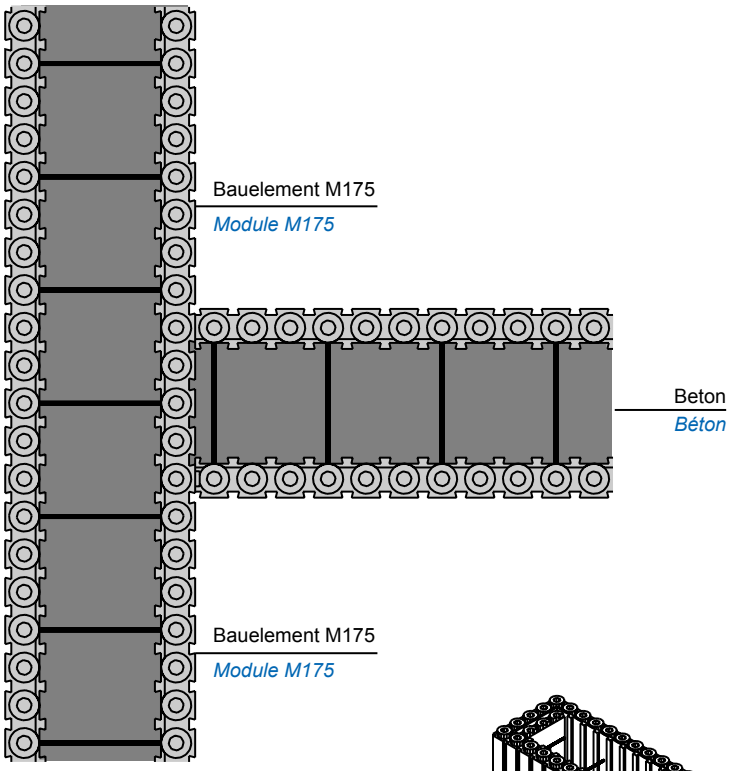

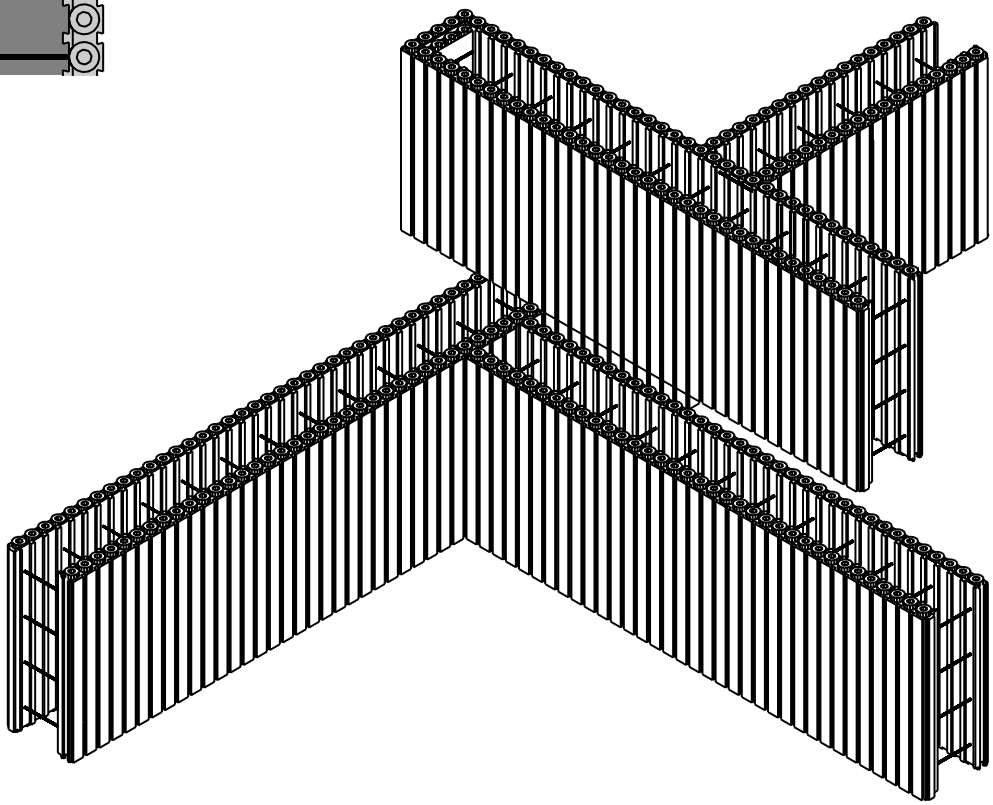

Endstück

Bouchon

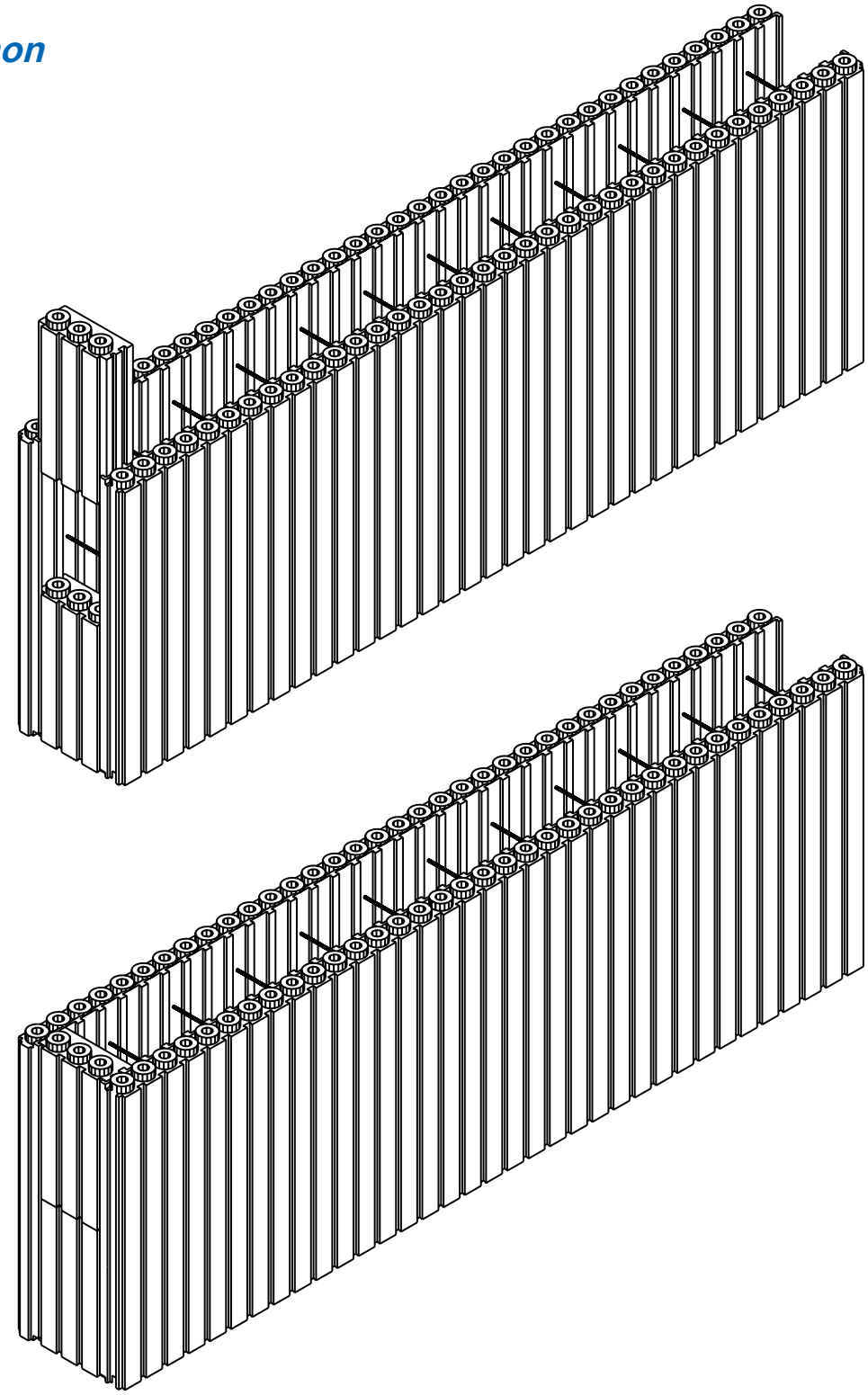

EUROMAC 2

MONTAGE / *ASSEMBLAGE*

WÄNDE *MURS*

Ecke >90°<

Angle >90°<

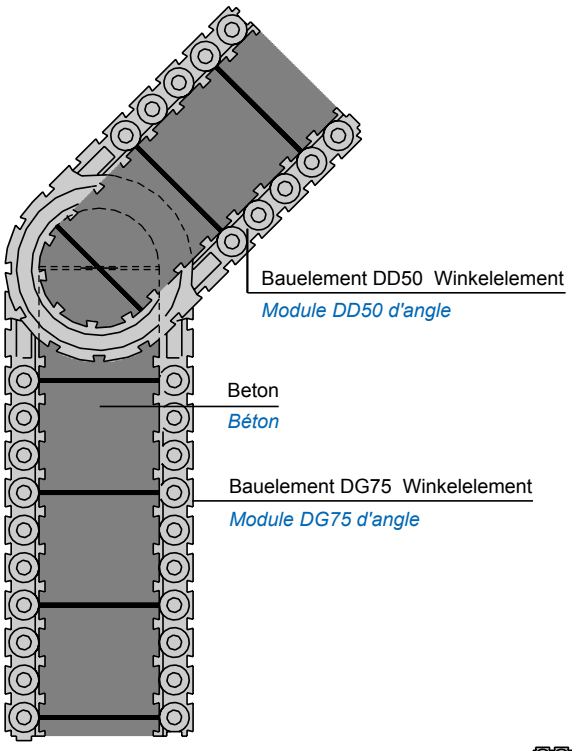

Bogen

Arrondi

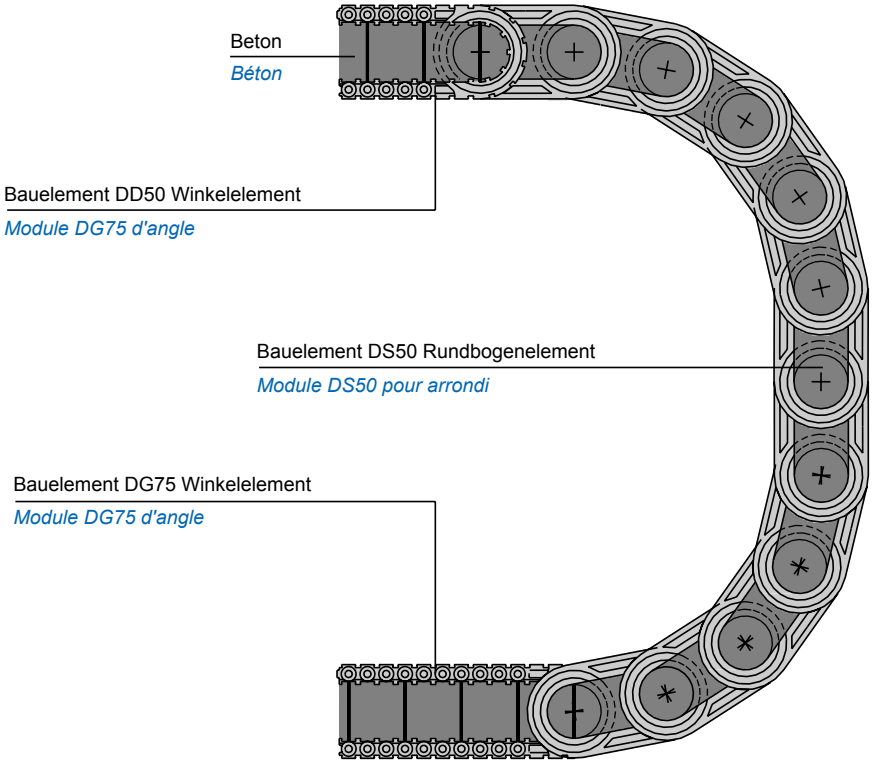

EUROMAC 2

MONTAGE / *ASSEMBLAGE*

WÄNDE *MURS*

Stürze

Linteau

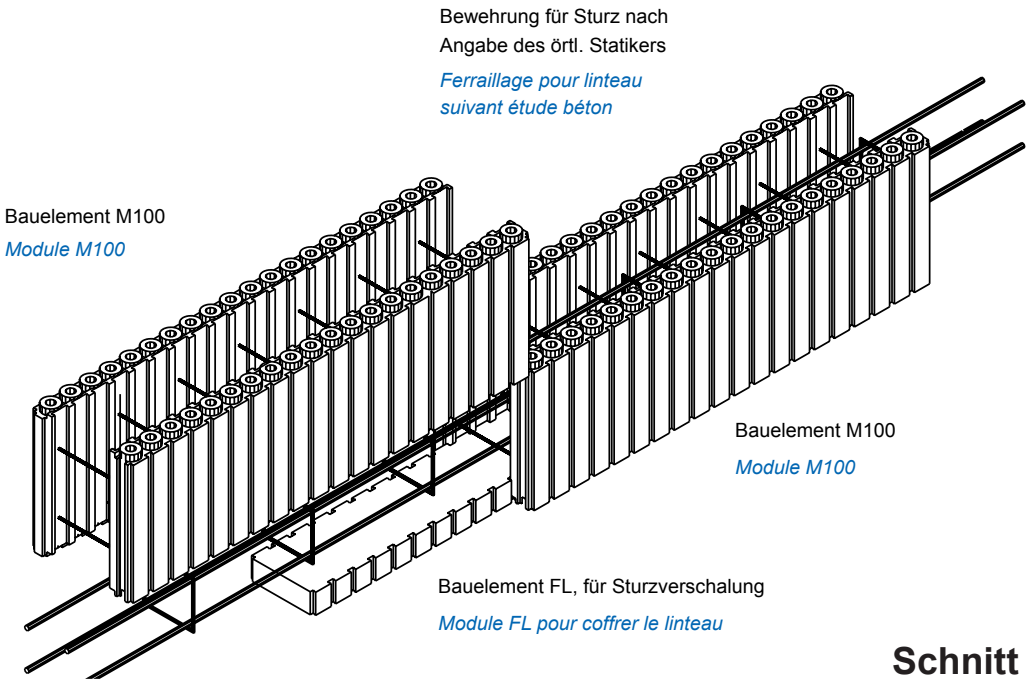

Draufsicht

Vue de dessus

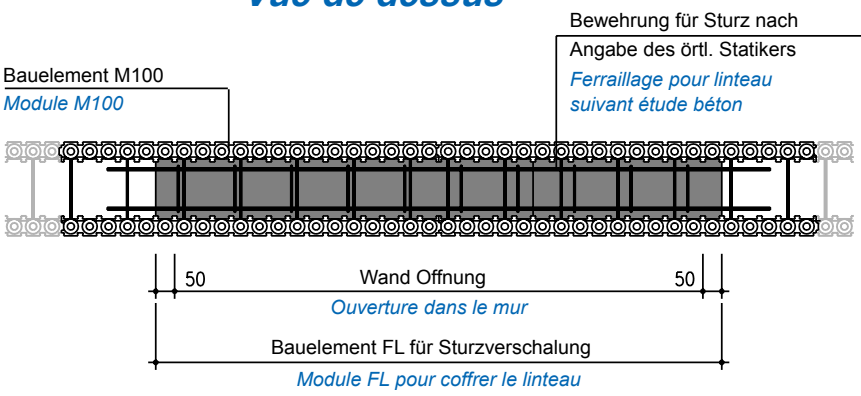

Schnitt

Coupe

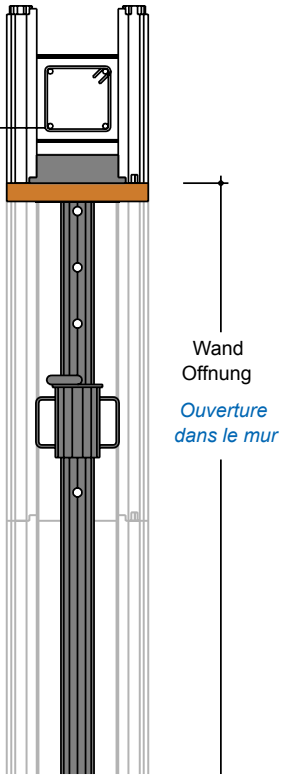

EUROMAC 2

STÜTZE / *ÉTAI*

WANDELEMENT — ***ÉLÉMENT DE MURS***

Stütze / *Étai*

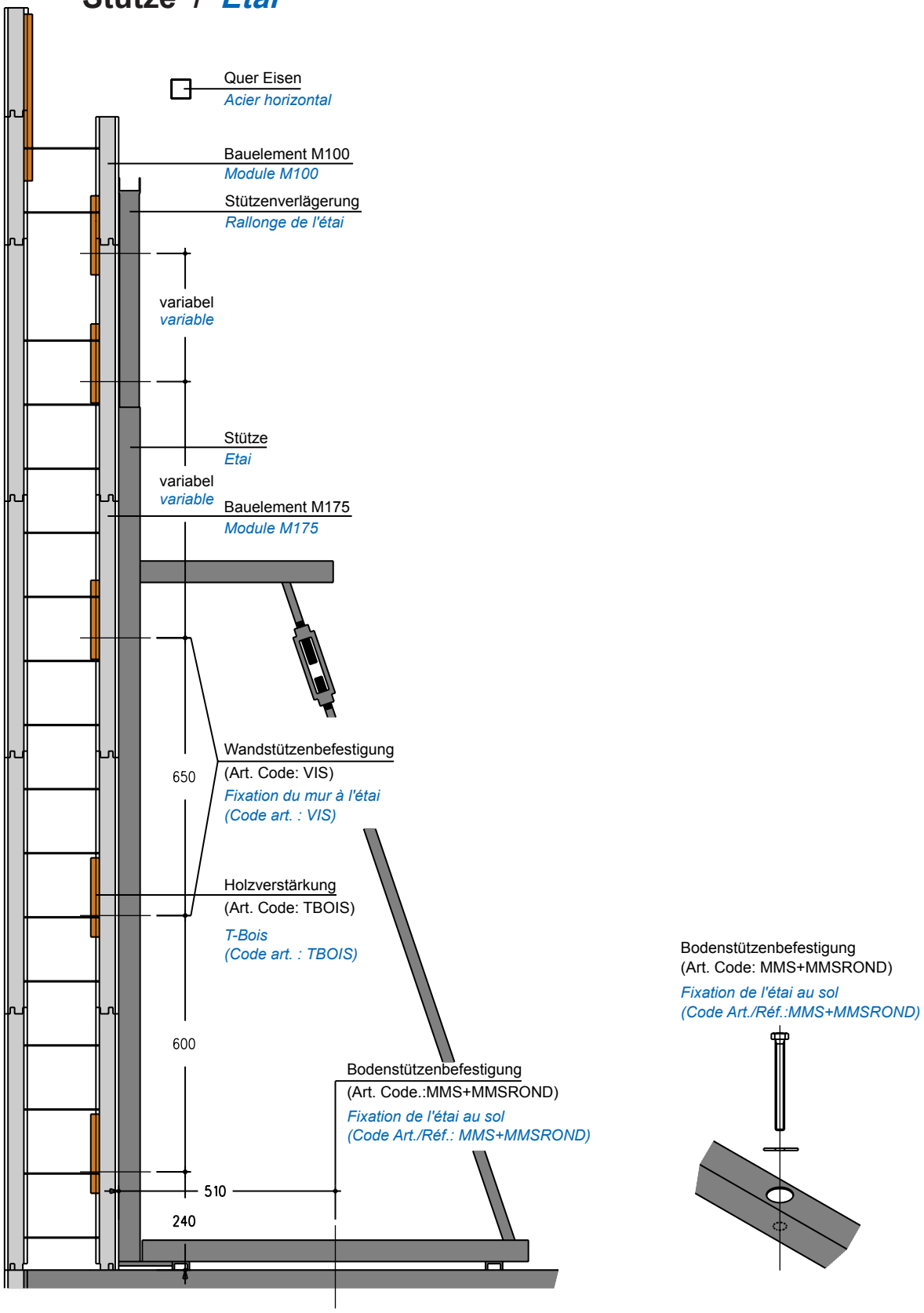

EUROMAC 2

MONTAGE / *ASSEMBLAGE*

WÄNDE *MURS*

Aufstellung der Stützen

Positionnement des étais

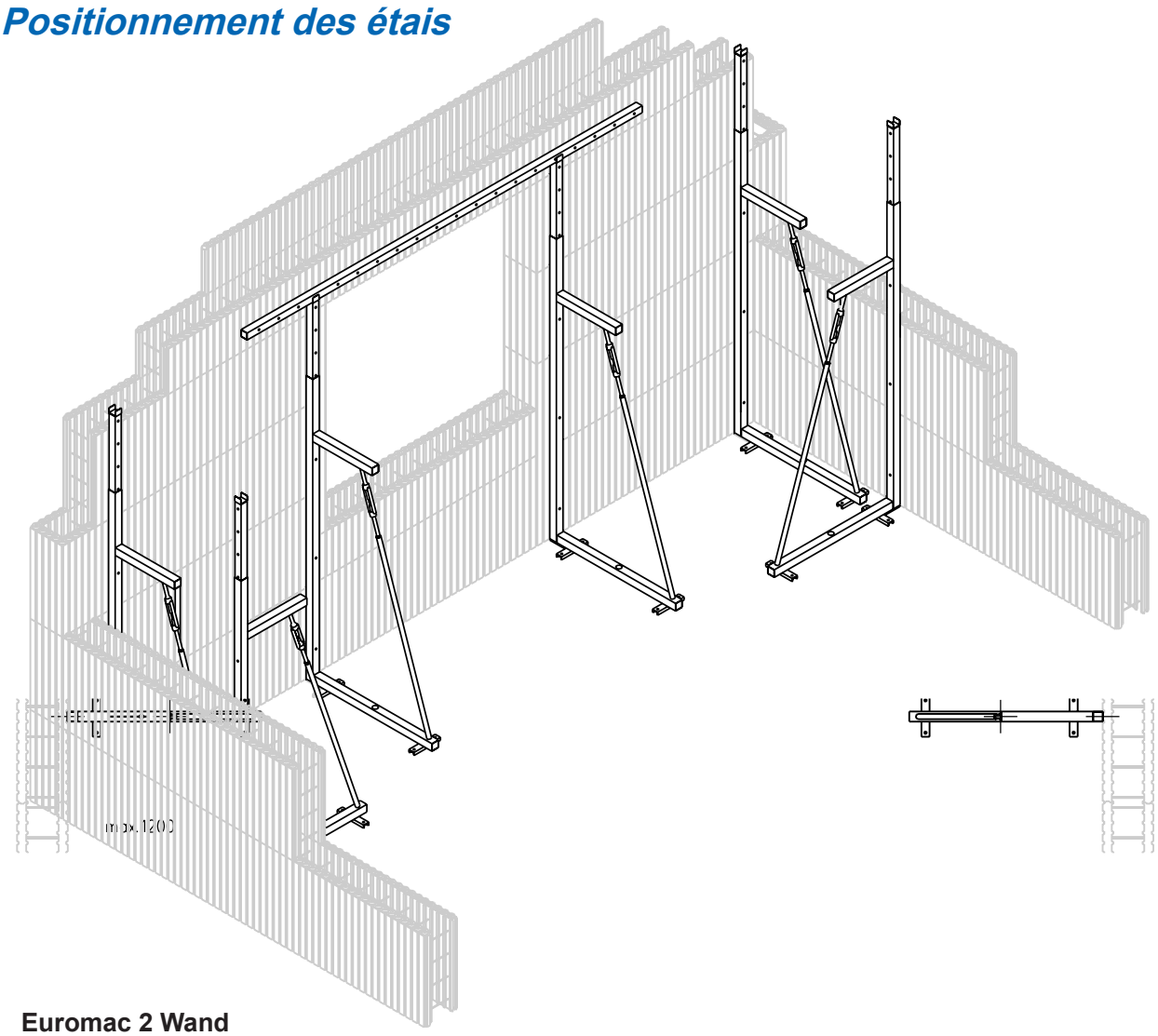

Euromac 2 Wand
Mur EUROMAC 2

EUROMAC 2

MONTAGE / *ASSEMBLAGE*

WÄNDE *MURS*

Deckenrandschalung

Coffrage périphérique de dalle

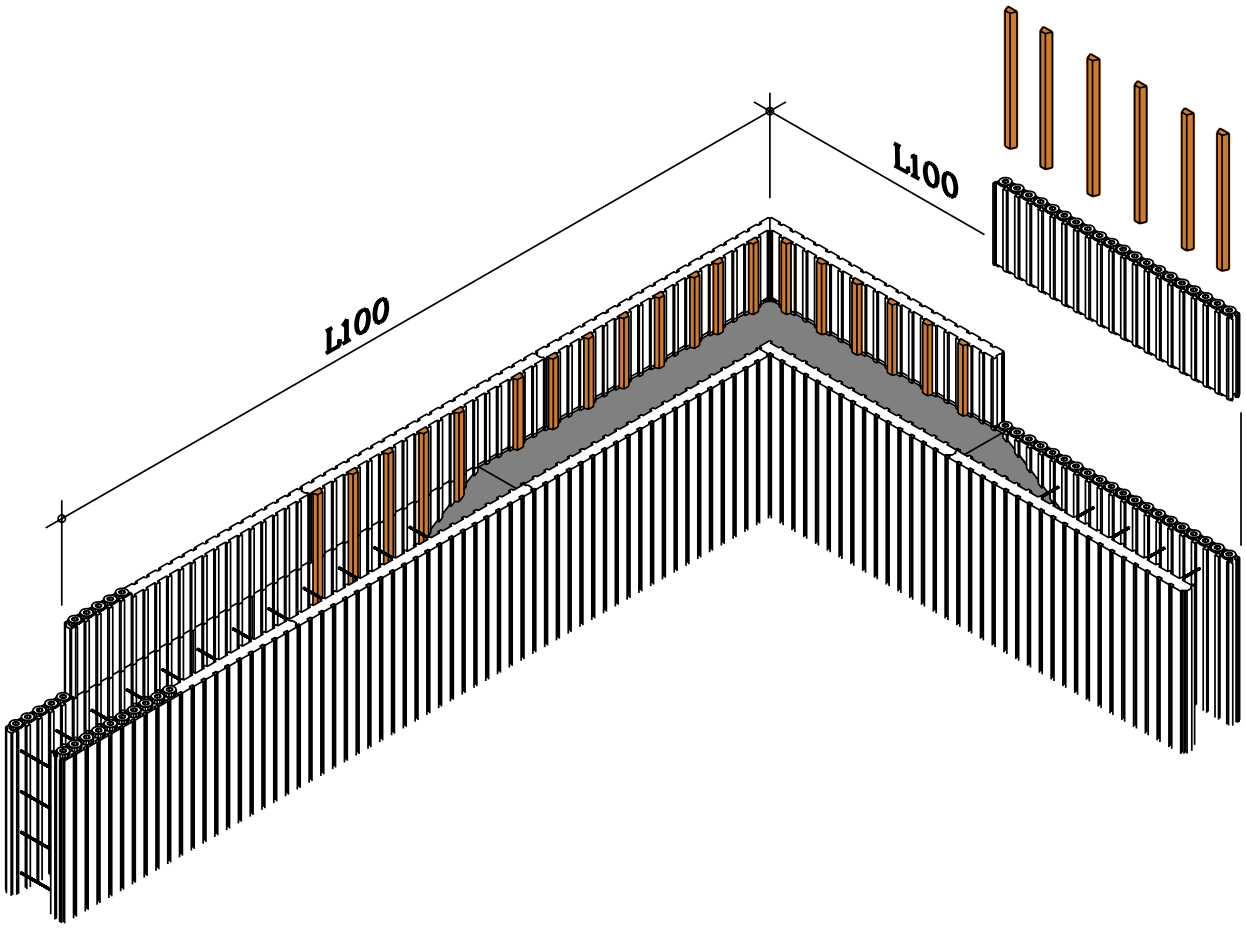

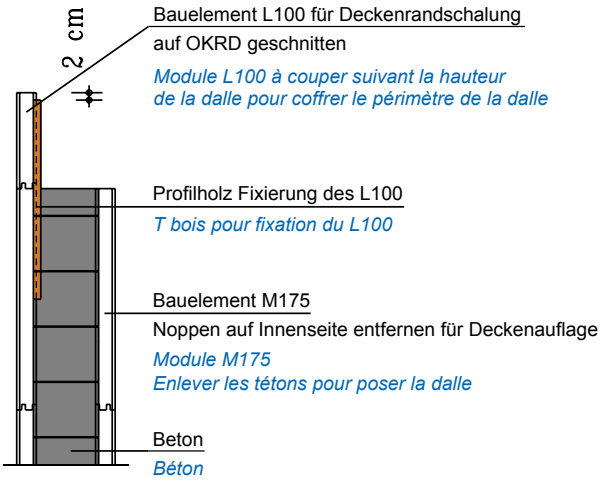

L100
BEF.: Aufstecken des Bauelements L100, anschlissend mit 6 Profilhölzer pro lfm fixieren.
Die Profilhölzer werden vor der Betonage der Wände eingeschoben..

L100
FIX. : Emboîter le module L100, mettre ensuite les T bois en place avant le coulage des murs.

EUROMAC 2

MONTAGE / *ASSEMBLAGE*

WÄNDE *MURS*

Wohnungstrennwand

Mur de refend séparatif de logements

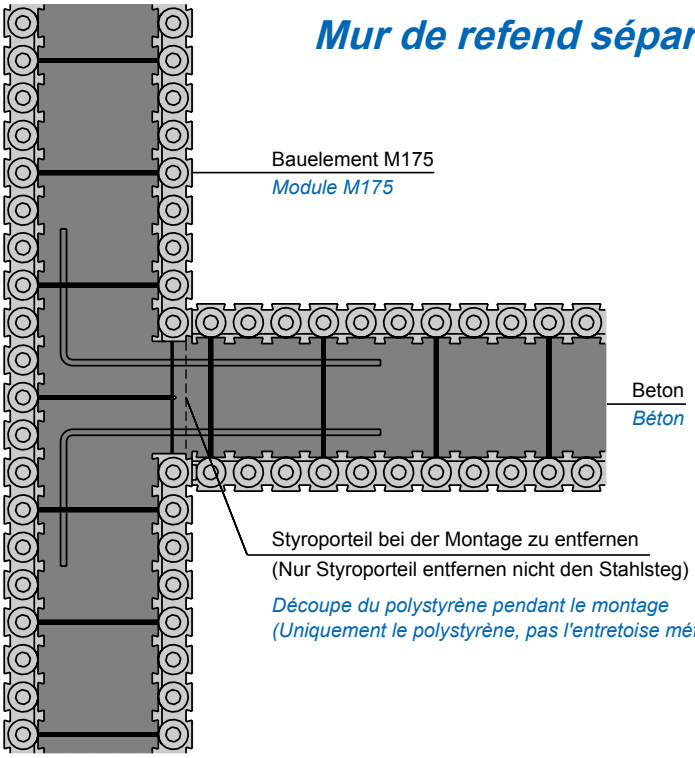

Zwischenwand konventionell

Mur de refend traditionnel

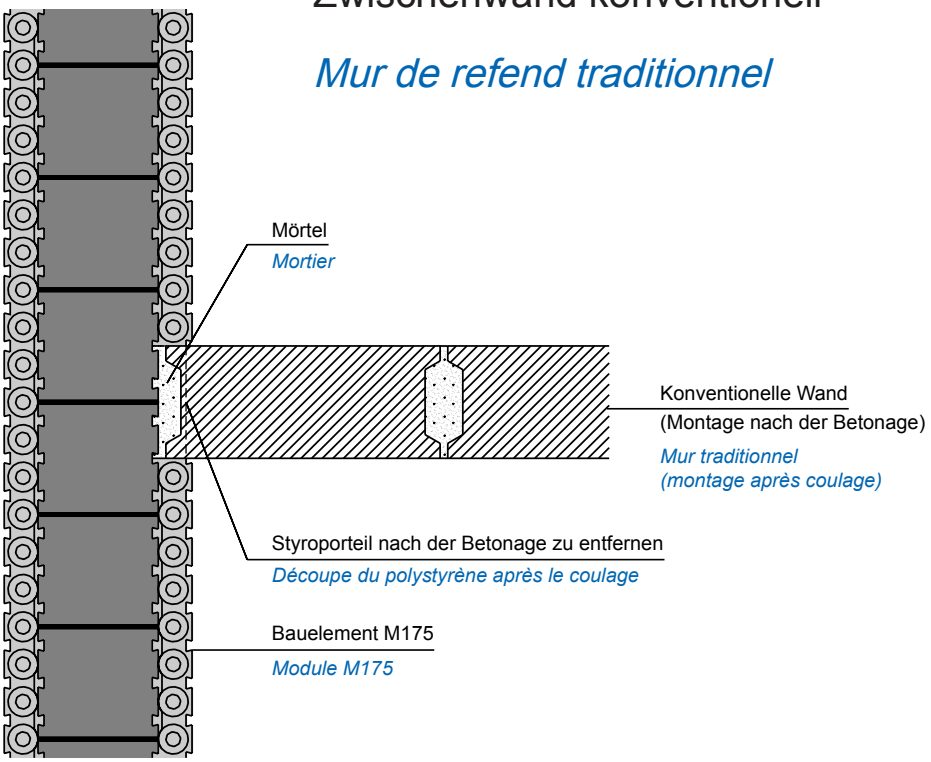

EUROMAC 2

DETAIL / *DÉTAIL*

WÄNDE *MURS*

Verlegung der Leerrohre vor der Betonage

Pose des gaines avant coulage

SCHNITT
COUPE

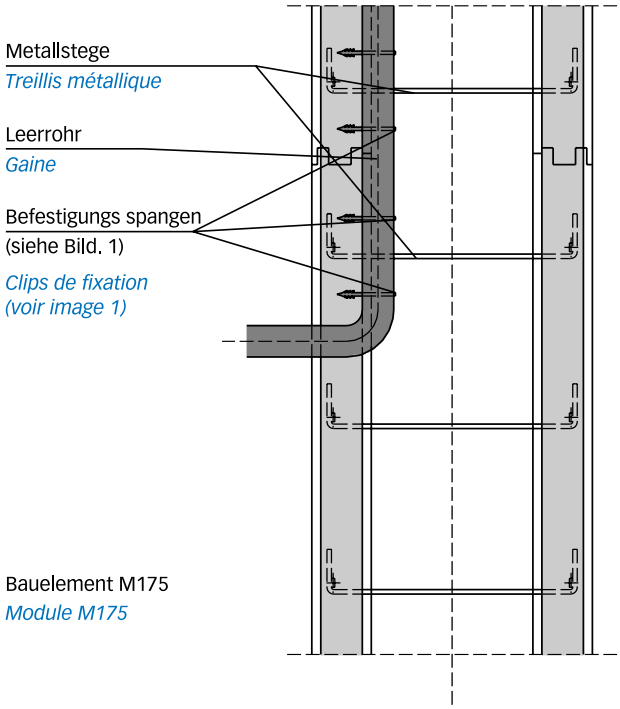

DRAUFSICHT
VUE DE DESSUS

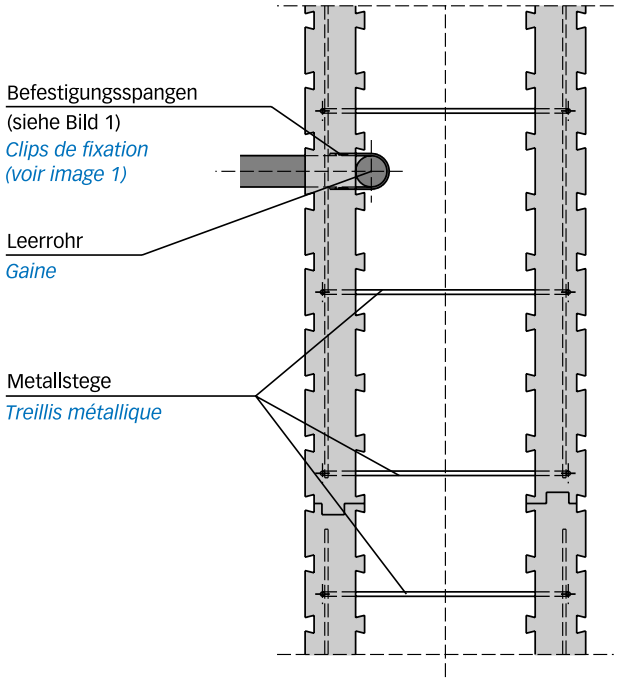

Leerrohr vor der Betonage am Styropor-Element innen mit Spangen (siehe Bild 1) befestigt.

Gaine fixée au polystyrène avant le coulage avec des clips (voir image 1).

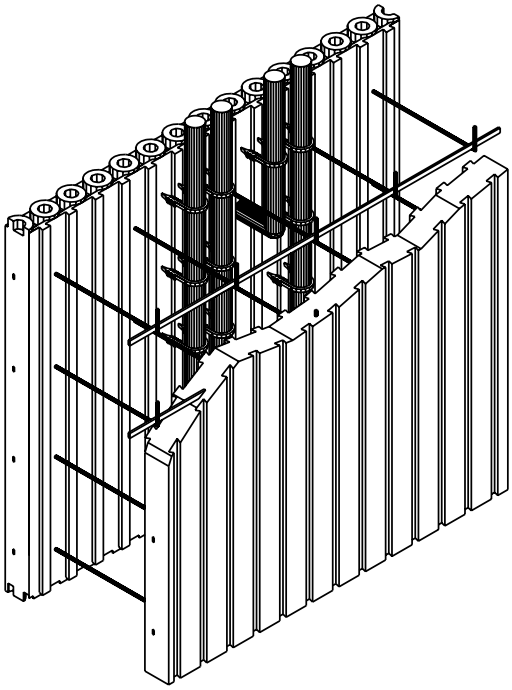

Bild 1
Image 1

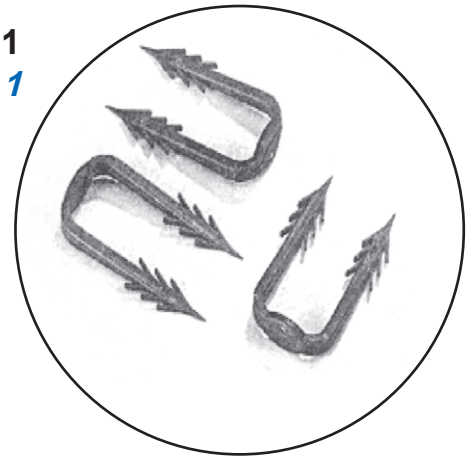

EUROMAC 2

DETAIL / *DÉTAIL*

WÄNDE *MURS*

Verlegung der Leerrohre nach der Betonage

Pose des gaines après coulage

SCHNITT
COUPE

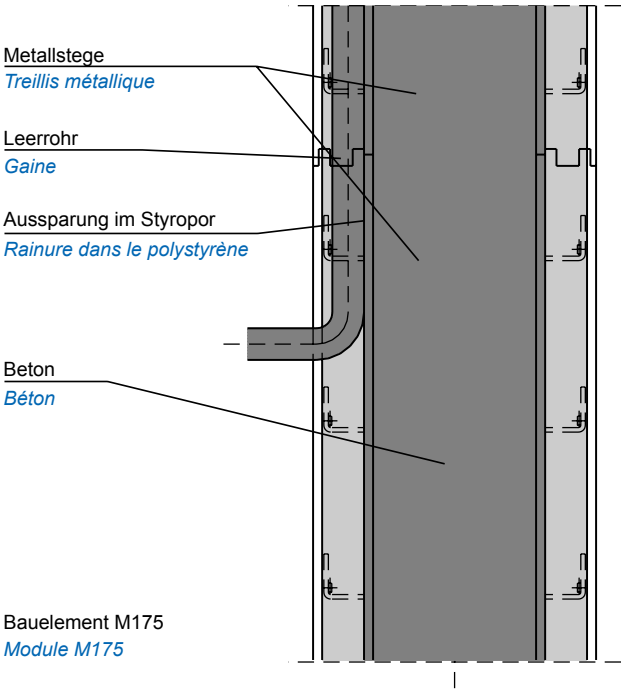

DRAUFSICHT
VUE DE DESSUS

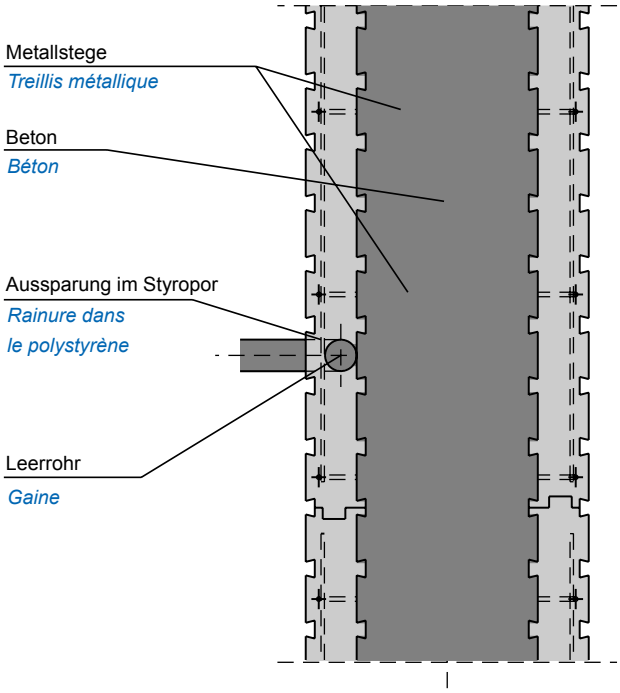

Aussparung im Styropor-Element erstellen.
Leerrohr nach der Betonage hinter dem Metallsteg befestigen.
Aussparung verputzen.

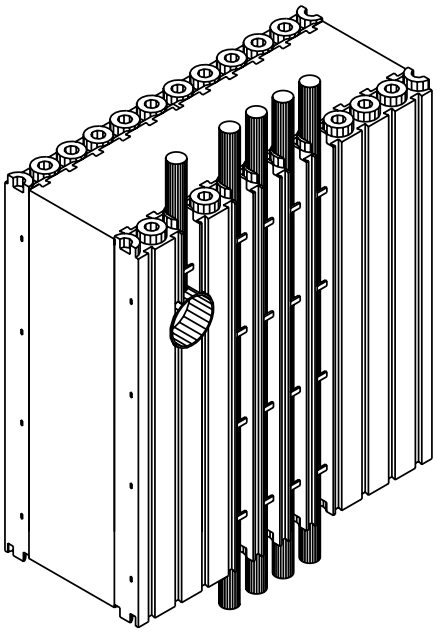

Rainurer le polystyrène.
Fixer après le coulage la gaine derrière le treillis métallique.
Reboucher avec de l'enduit.

EUROMAC 2

DETAIL / *DÉTAIL*

WÄNDE *MURS*

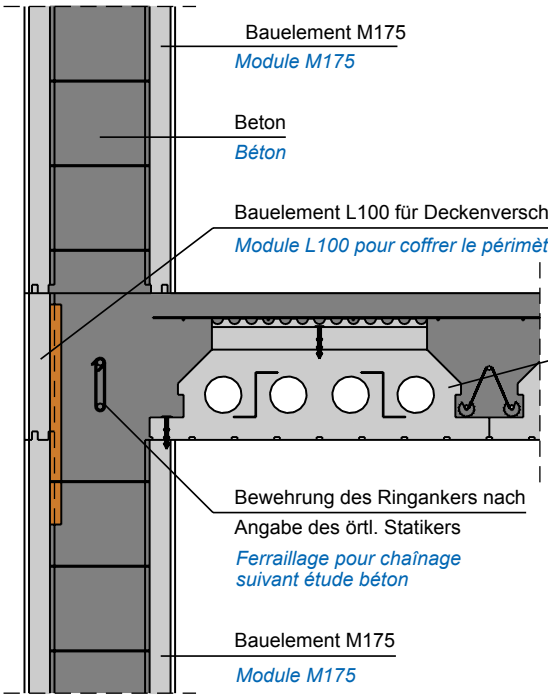

Bauelement M175
Module M175

Beton
Béton

Bauelement L100 für Deckenverschalung
Module L100 pour coffrer le périmètre de la dalle

Bauelement MHP für die Verschalung und Isolierung der Decke
Module MPH de coffrage et d'isolation de la dalle

Bewehrung des Ringankers nach Angabe des örtl. Statikers
Ferraillage pour chaînage suivant étude béton

Bauelement M175
Module M175

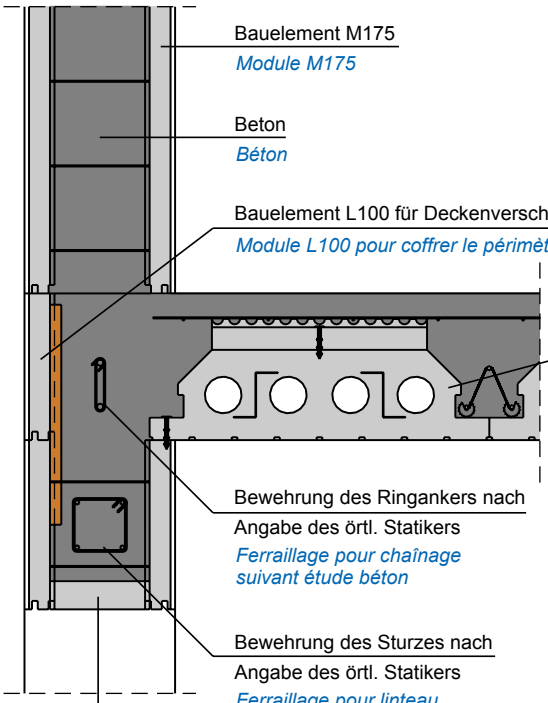

Bauelement M175
Module M175

Beton
Béton

Bauelement L100 für Deckenverschalung
Module L100 pour coffrer le périmètre de la dalle

Bauelement MHP für die Verschalung und Isolierung der Decke
Module MHP de coffrage et d'isolation de la dalle

Bewehrung des Ringankers nach Angabe des örtl. Statikers
Ferraillage pour chaînage suivant étude béton

Bewehrung des Sturzes nach Angabe des örtl. Statikers
Ferraillage pour linteau suivant étude béton

Bauelement FL für Sturzverschalung
Module FL pour coffrer le linteau

EUROMAC 2

DETAIL / *DÉTAIL*

WÄNDE ***MURS***

Verblendschale-Wahlweise mit oder ohne Luftschicht

Parement

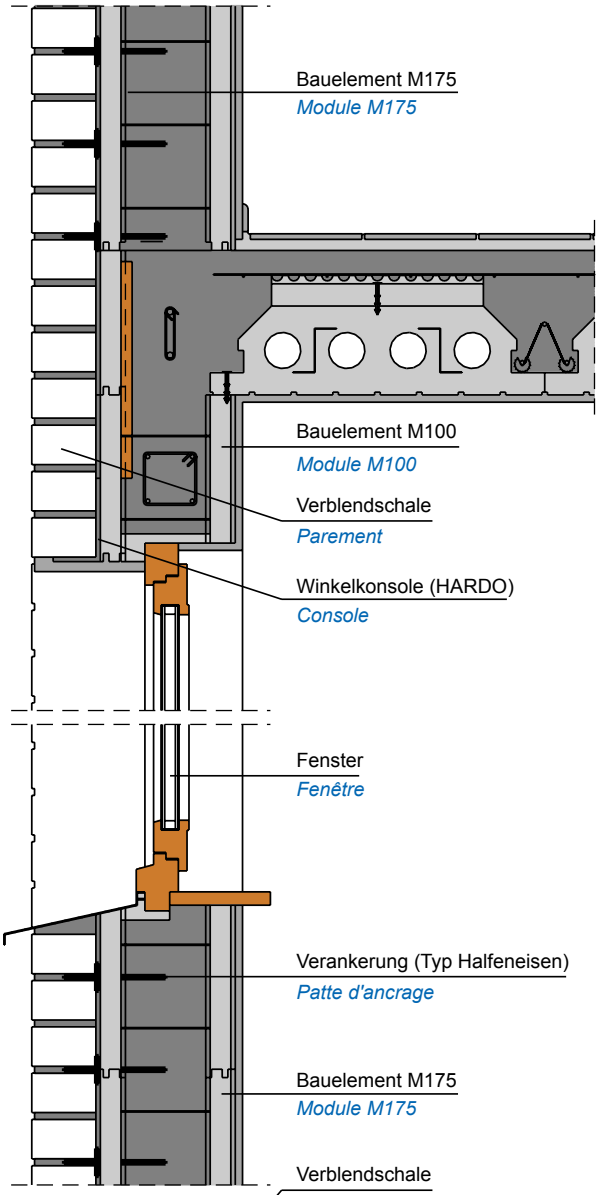

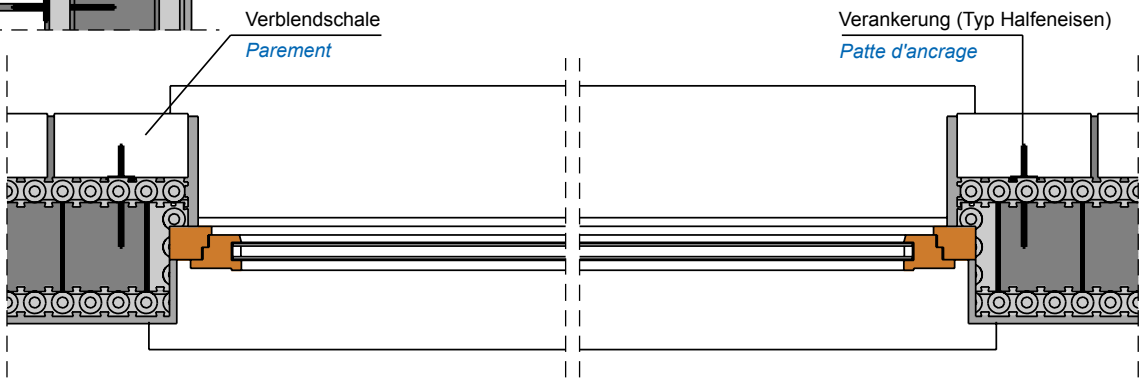

EUROMAC 2

DETAIL / *DÉTAIL*

WÄNDE ***MURS***

Rolladenkasten

Caisson à volets

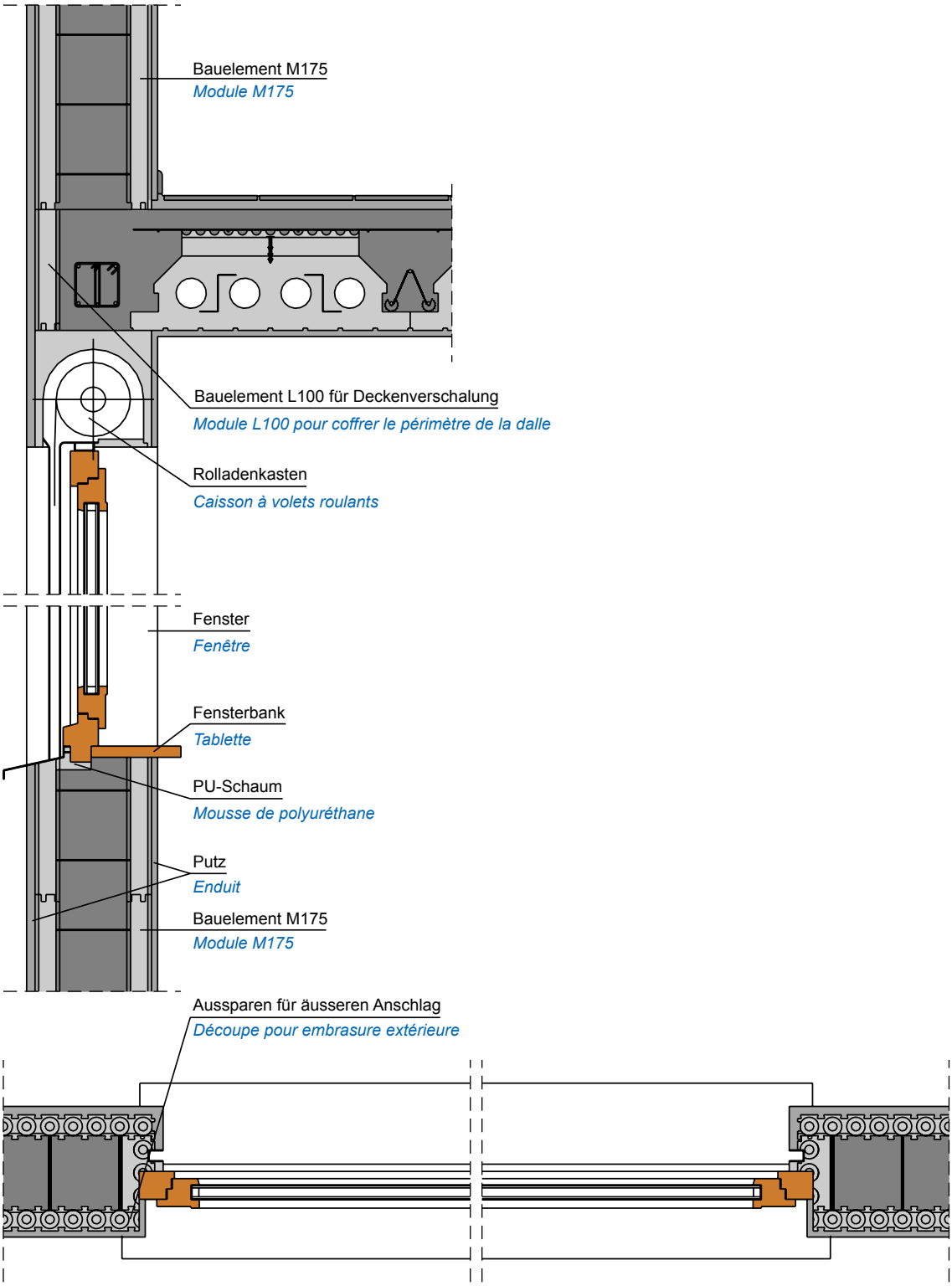

EUROMAC 2

DETAIL / *DÉTAIL*

WÄNDE ***MURS***

Aussparung für Rolladenkasten

Réservation pour caisson à volets

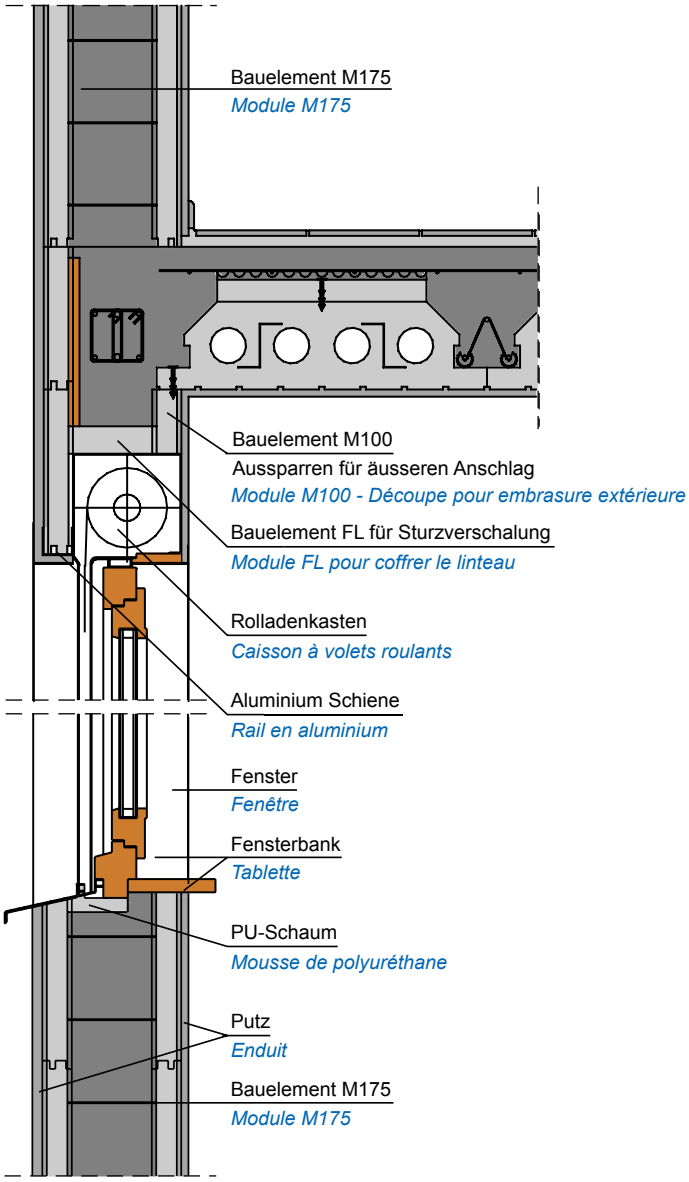

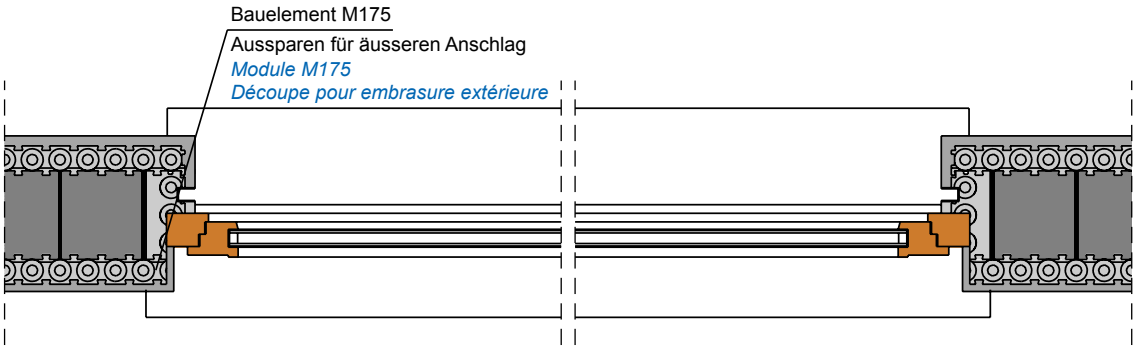

EUROMAC 2

DETAIL / *DÉTAIL*

WÄNDE ***MURS***

Rafflamelle

Store à lamelles

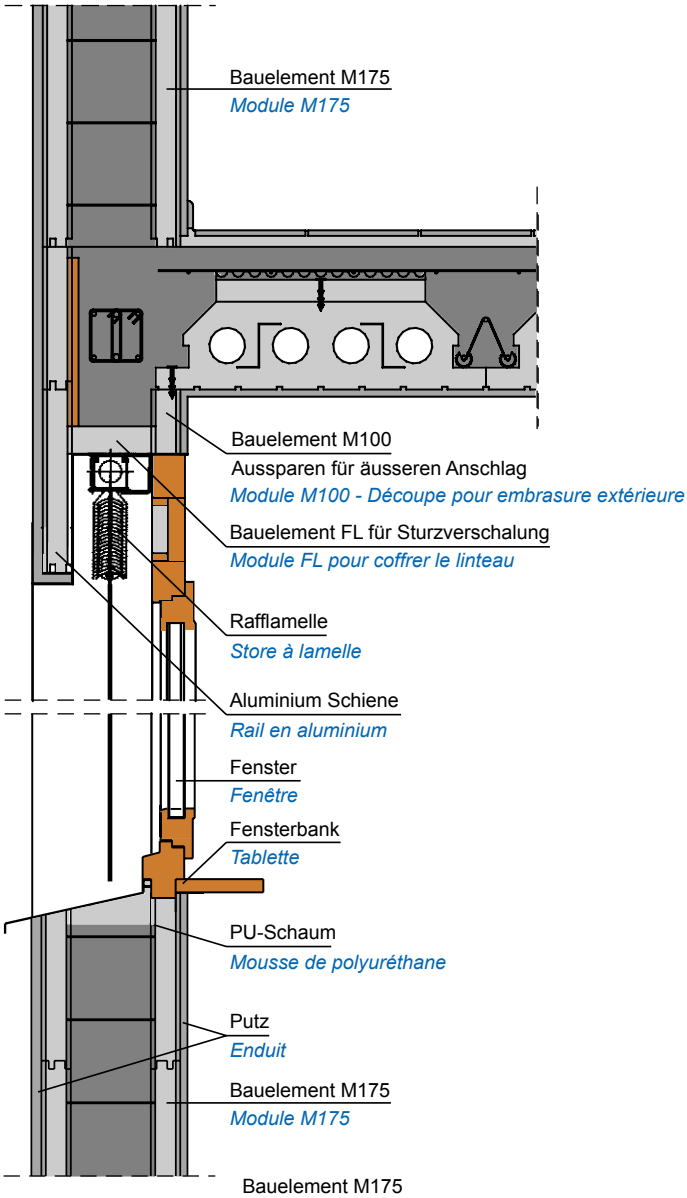

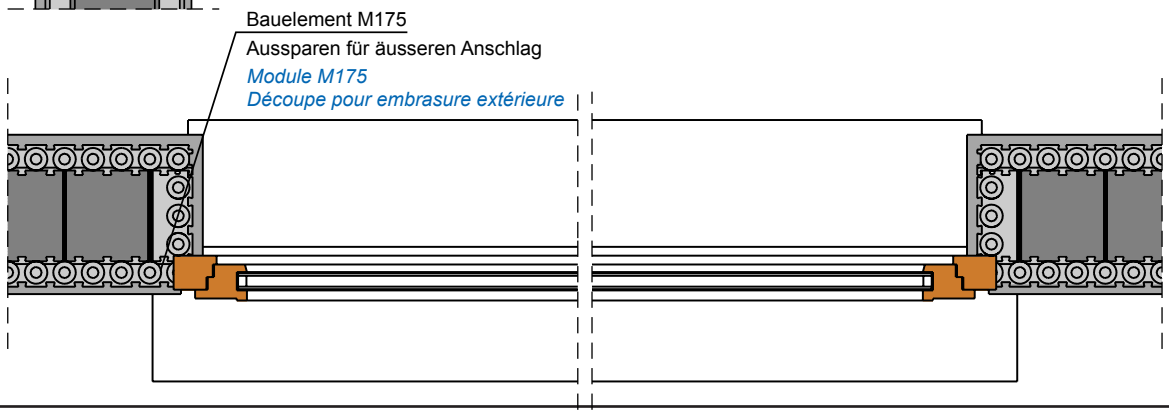

EUROMAC 2

DETAIL / *DÉTAIL*

WÄNDE *MURS*

Fenster

Fenêtre

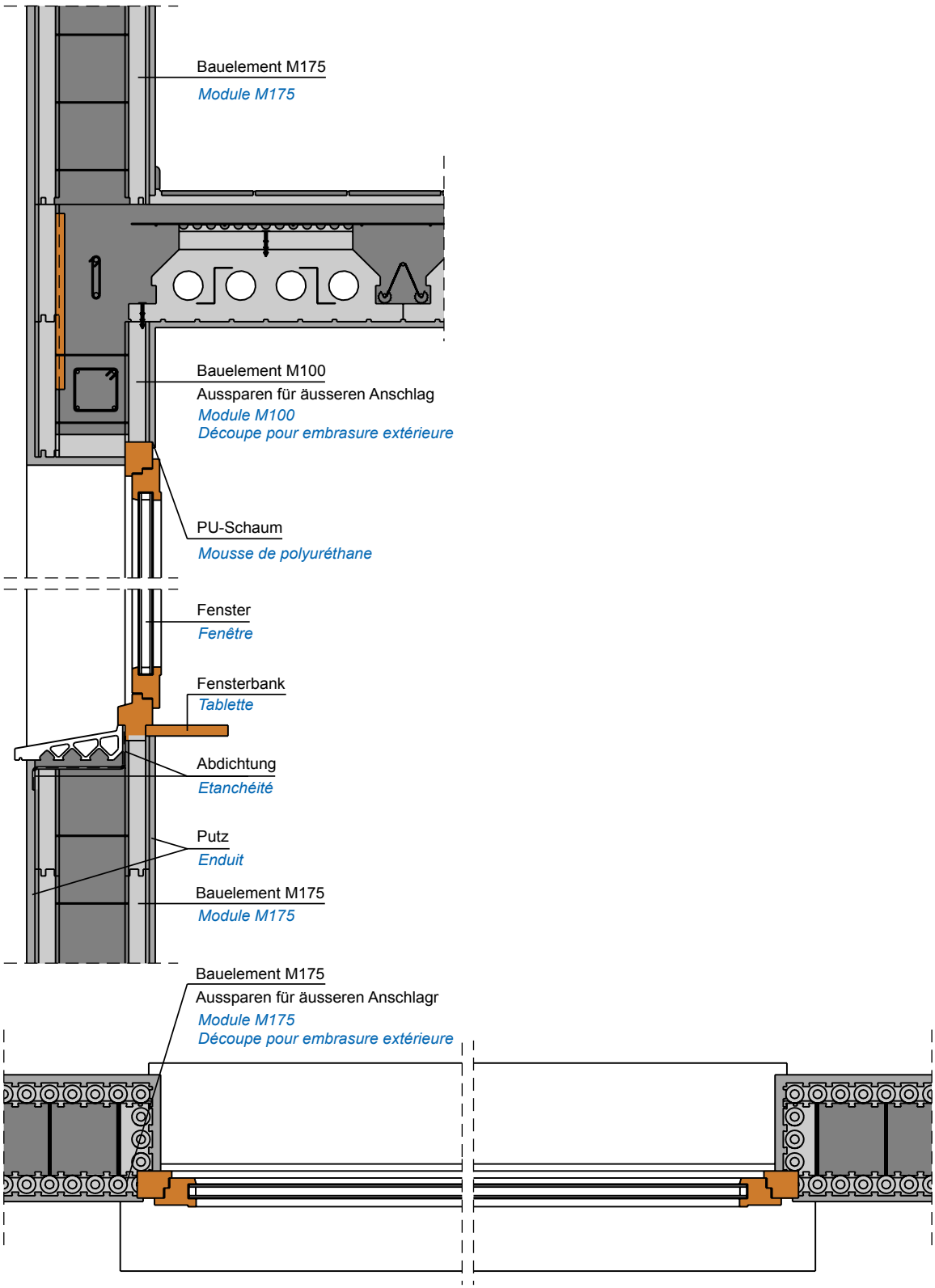

EUROMAC 2

DETAIL / *DÉTAIL*

WÄNDE ***MURS***

Fenster

Fenêtre

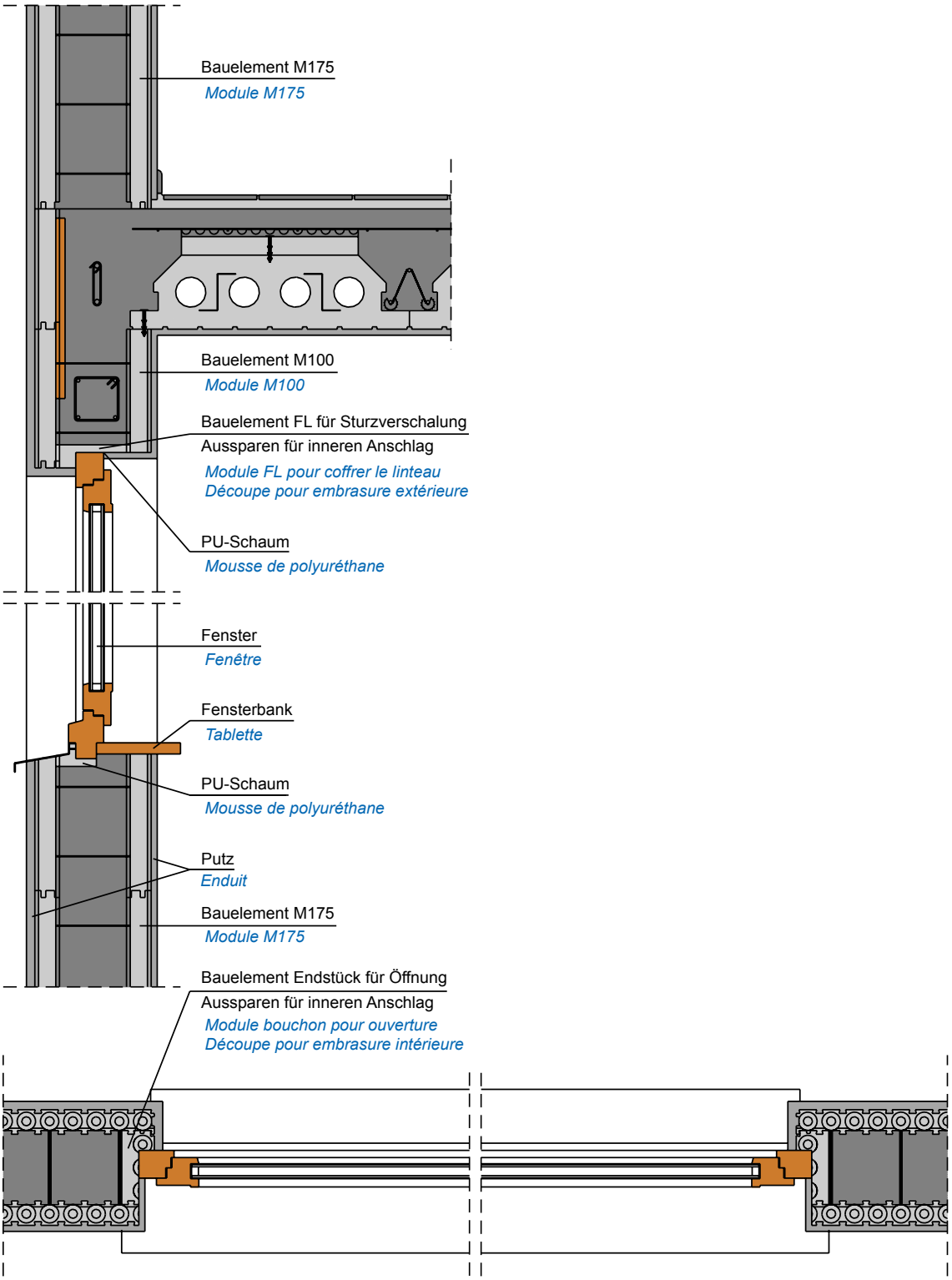

EUROMAC 2

DETAIL / *DÉTAIL*

WÄNDE ***MURS***

MTP2 DACH

Toitures MTP2

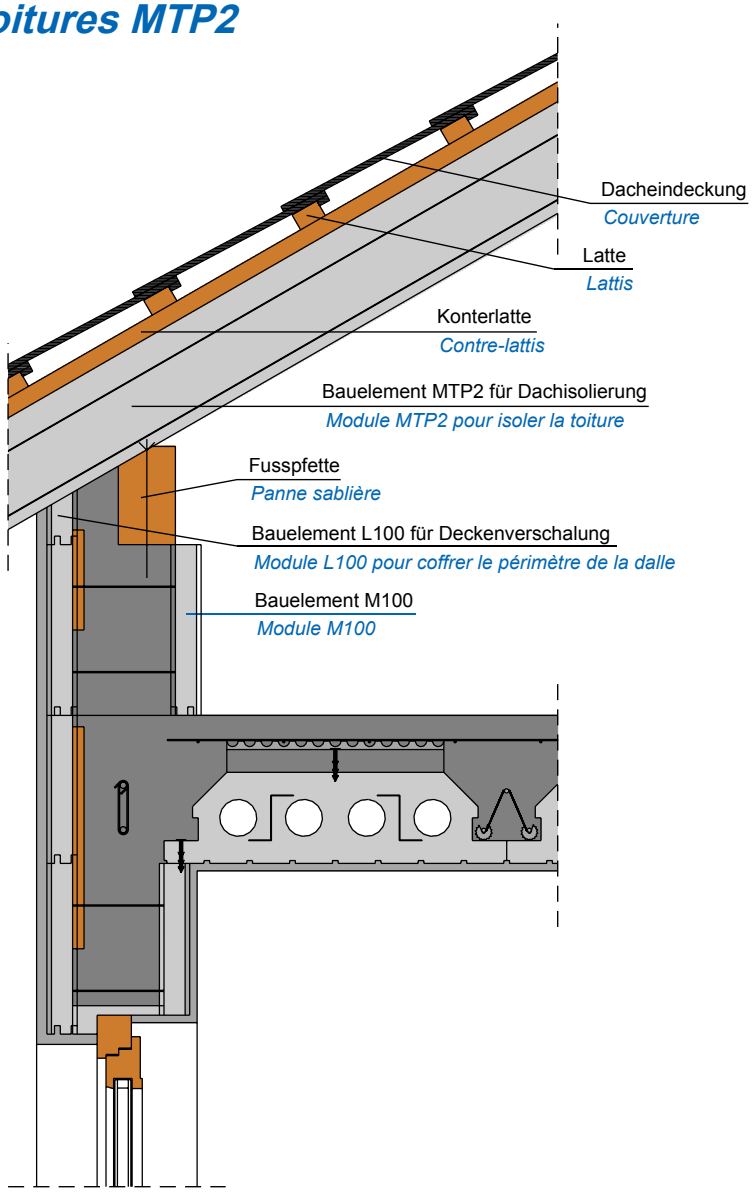

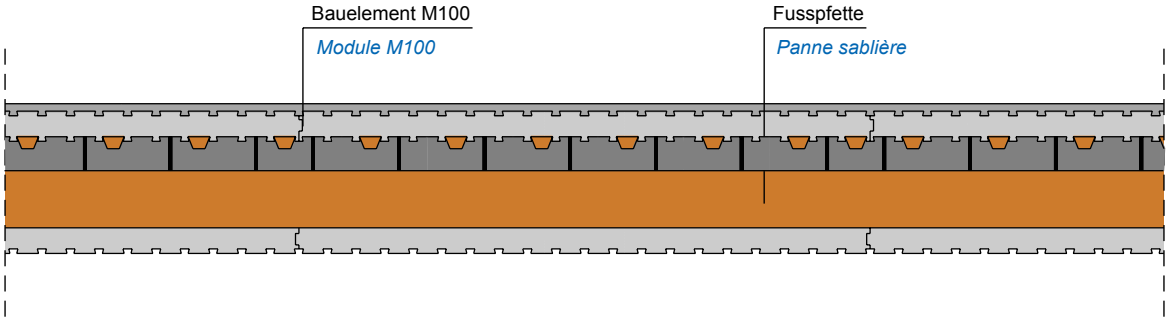

EUROMAC 2

DETAIL / *DÉTAIL*

WÄNDE ***MURS***

Sparrendach

Toiture à chevron

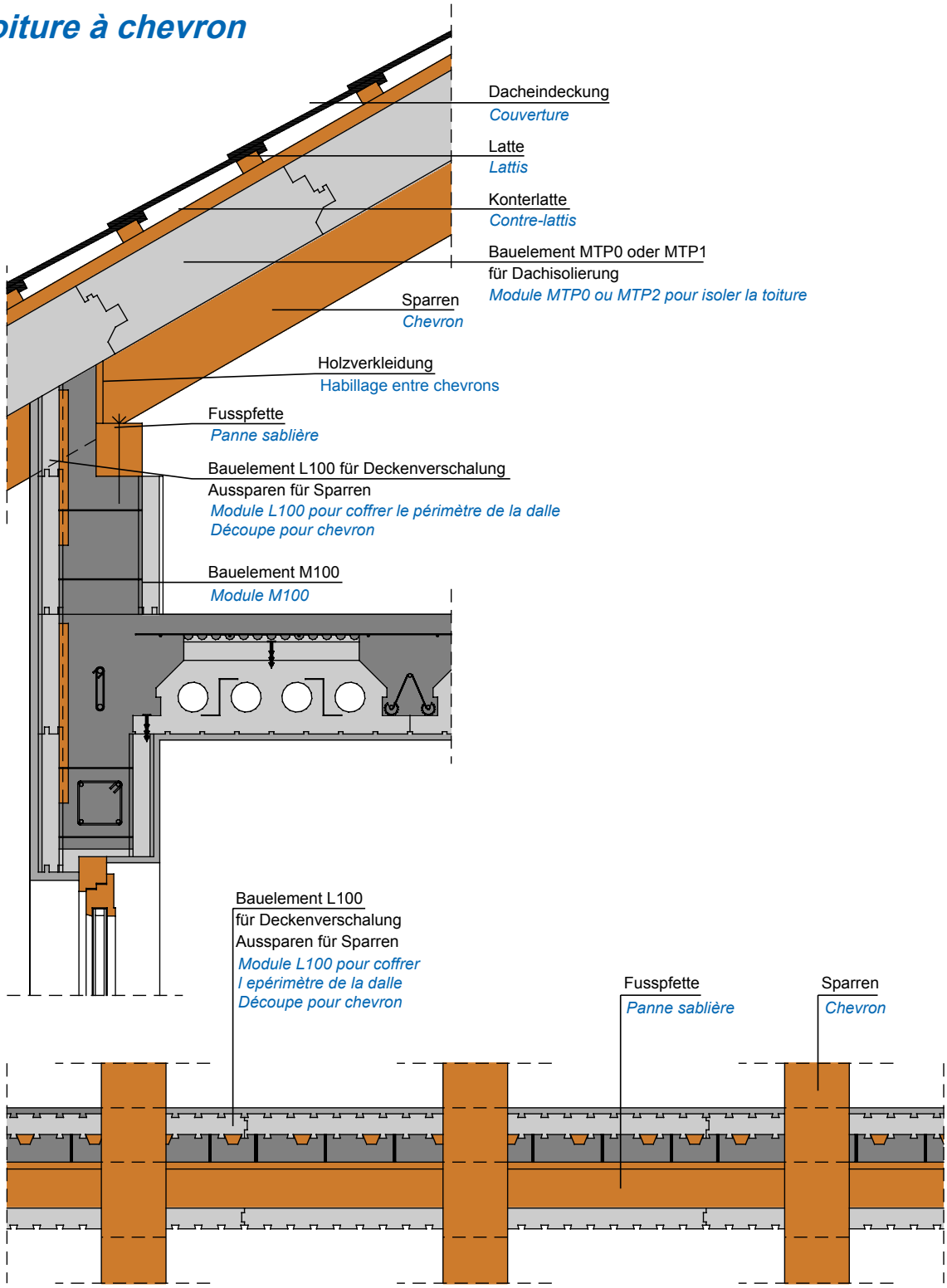

EUROMAC 2

DETAIL / *DÉTAIL*

WÄNDE ***MURS***

Auflage verblendschale

Appui pour le parement

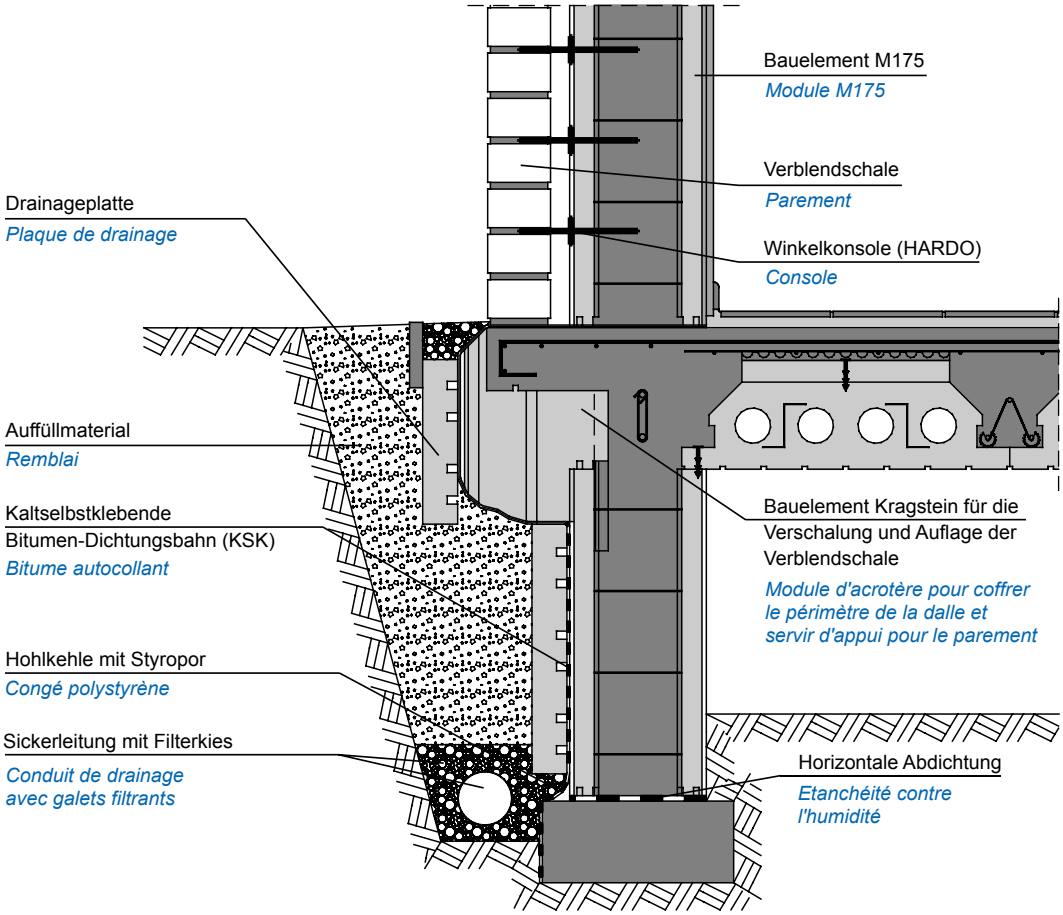

EUROMAC 2

DETAIL / *DÉTAIL*

WÄNDE ***MURS***

Abdichtung

Etanchéité

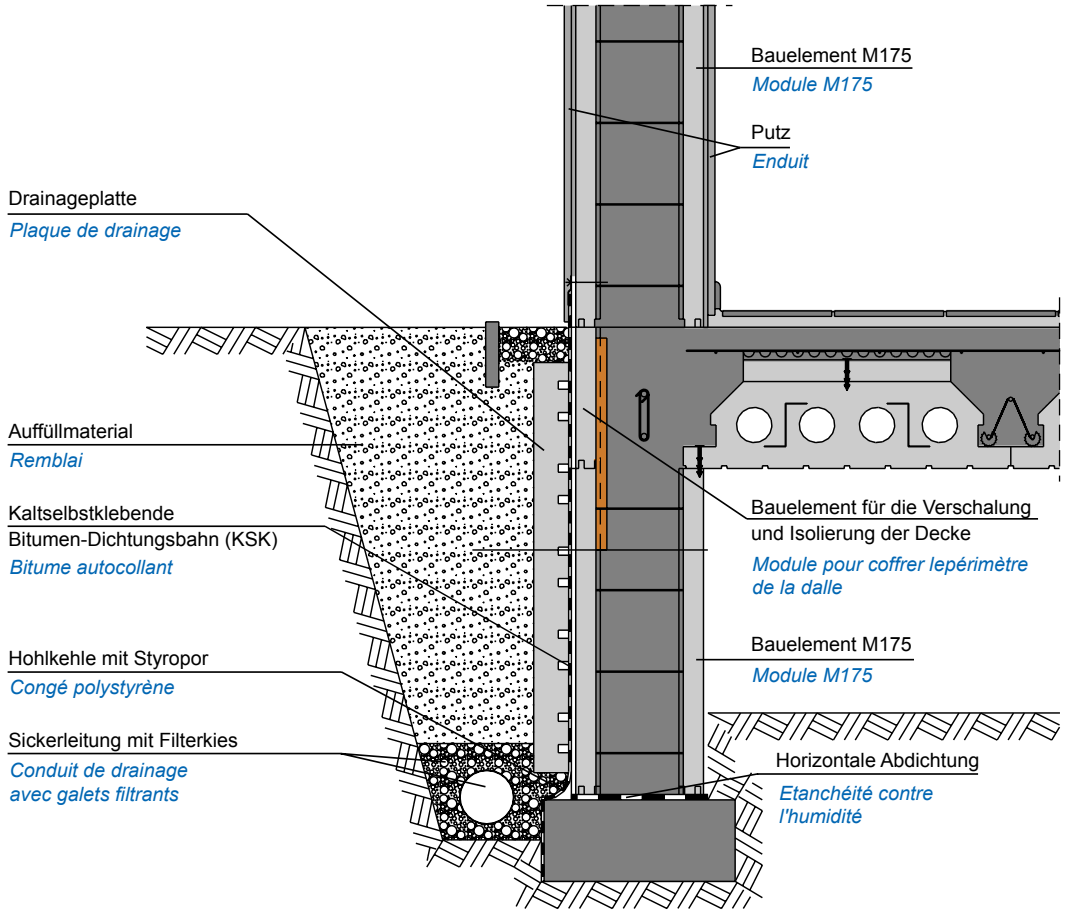

La vérification est à effectuer selon les Règles Th-U en prenant les valeurs des coefficients de transmission linéiques Ψ égaux aux valeurs données dans le tableau ci-après :

	Coefficients de transmission linéiques (en W/(m.K)				
	M100 /25	M100 /30	M100 /35	M100 /40	M100 /45
Plancher intermédiaire à entrevous PSE de 25 cm	0,13	0,07	0,04	0,03	0,02
Plancher intermédiaire de 20 cm	0,28	0,14	0,09	0,07	0,05
Plancher bas sur vide sanitaire à entrevous PSE de 25 cm	0,08	0,16	0,16	0,16	0,16
Plancher bas sur terre-plein de 20 cm	0,12	0,15	0,17	0,17	0,18
Angle sortant	0,07	0,05	0,04	0,04	0,03
Angle rentrant	0,07	0,05	0,04	0,04	0,03
Refend M100	0,16	0,09	0,06	0,05	0,04
Refend béton de 20 cm	0,25	0,12	0,07	0,05	0,04
Toiture	0,011	0,011	0,011	0,011	0,011